bticino®

Istruzioni d'uso
Montageanleitung
Notice de montage
Instruction sheet
Instrucciones de empleo

PART. 80165B | MA-MH 160 - MS 200 - MA-MH-ML 250 | 10/11-01 | GF

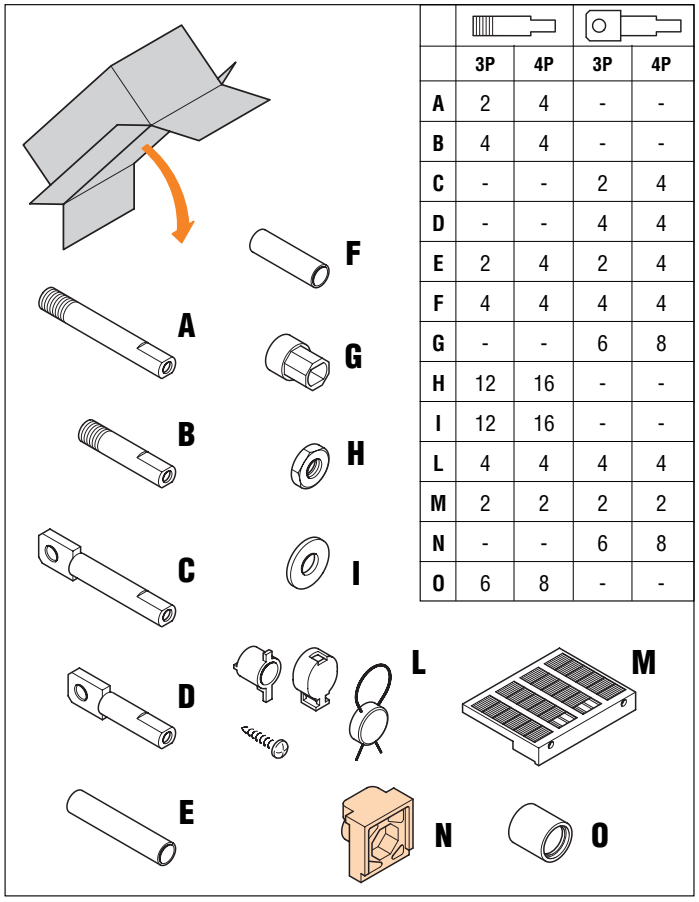

	3P	4P	3P	4P
A	2	4	-	-
B	4	4	-	-
C	-	-	2	4
D	-	-	4	4
E	2	4	2	4
F	4	4	4	4
G	-	-	6	8
H	12	16	-	-
I	12	16	-	-
L	4	4	4	4
M	2	2	2	2
N	-	-	6	8
O	6	8	-	-

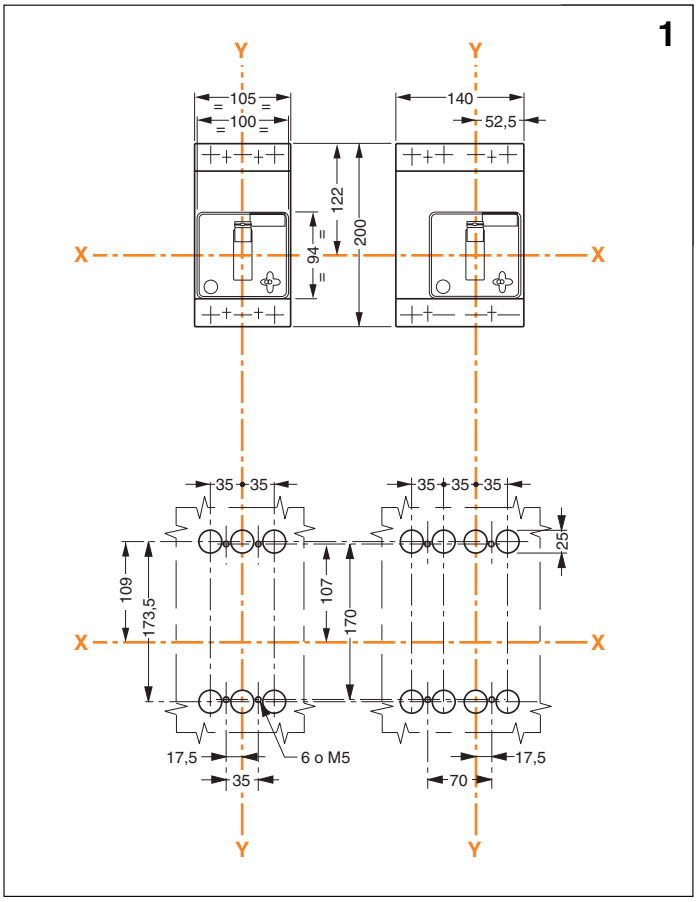

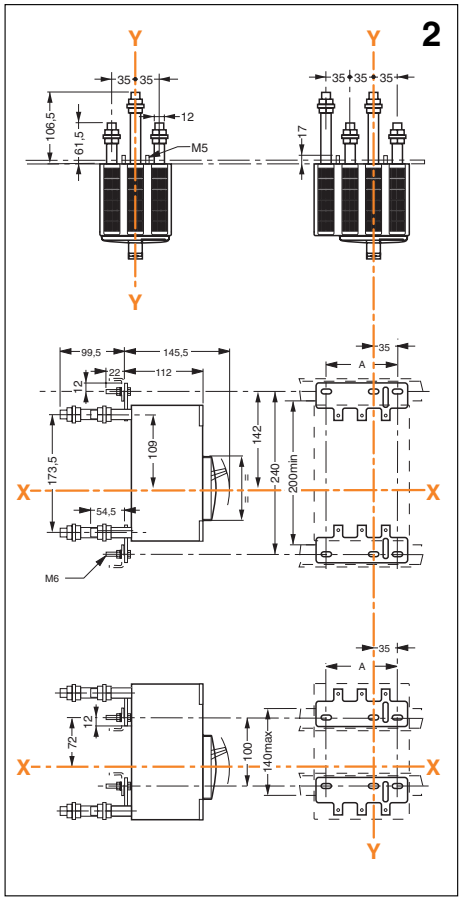

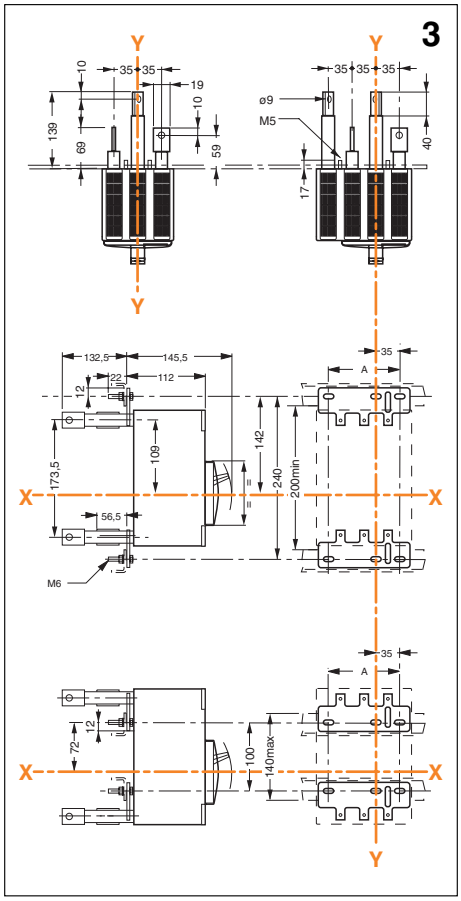

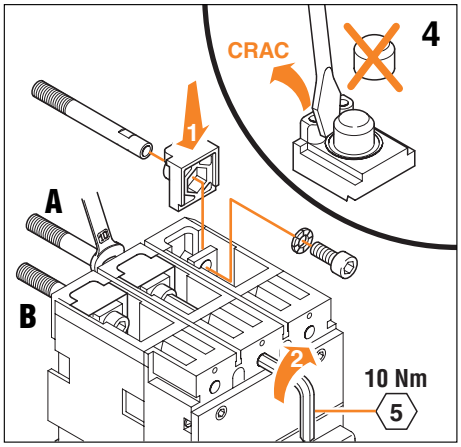

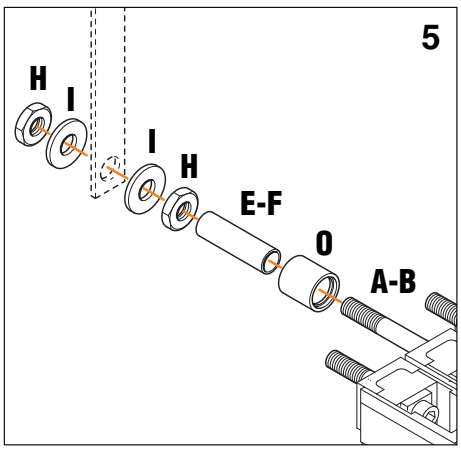

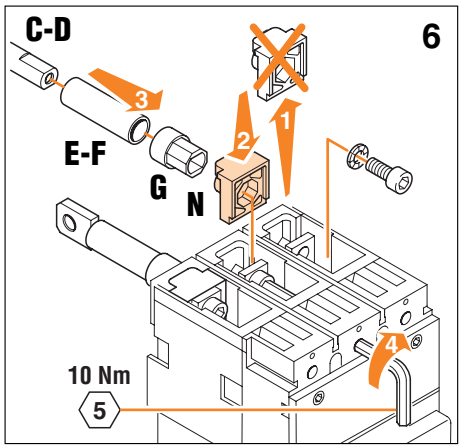
6
C-D
E-F
G
N
10 Nm
5

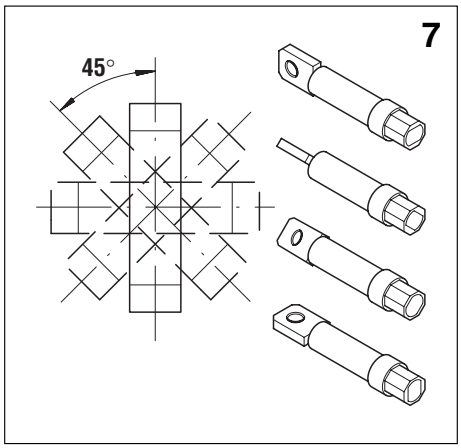
7
45°

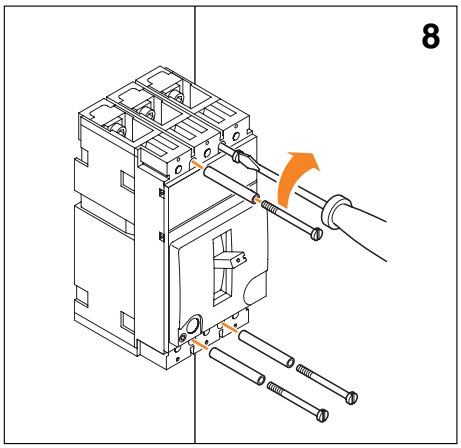
8

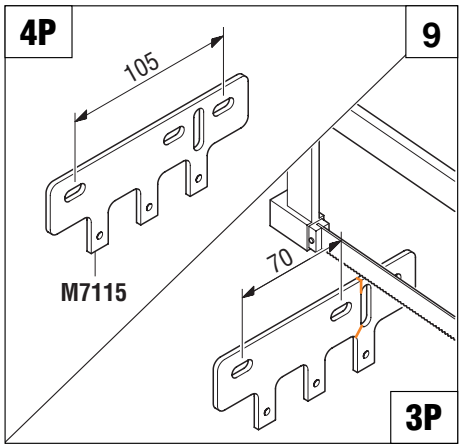
4P
9
105
M7115
70
3P

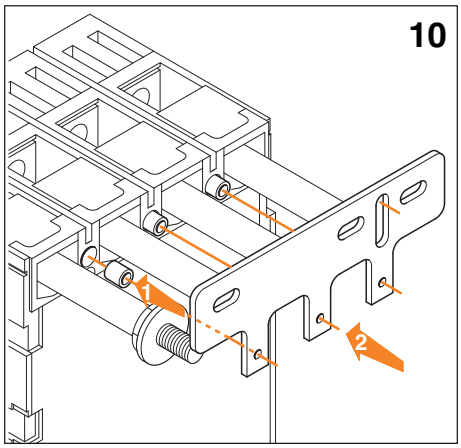
10

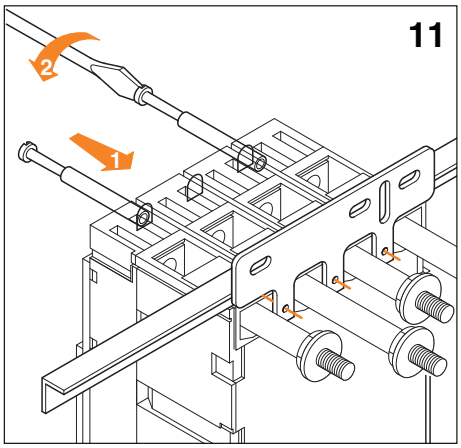
11

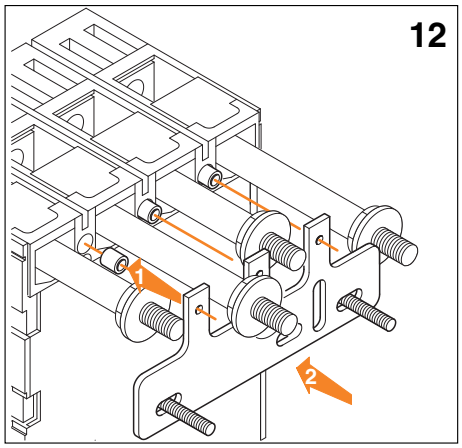
12

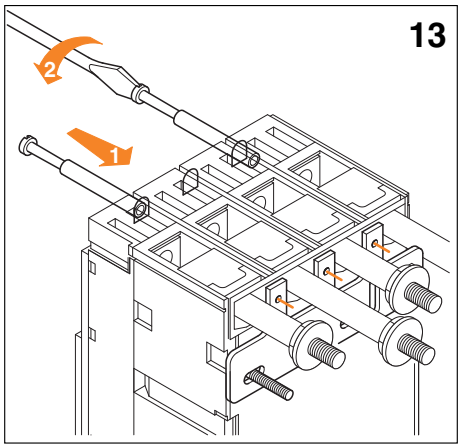
13

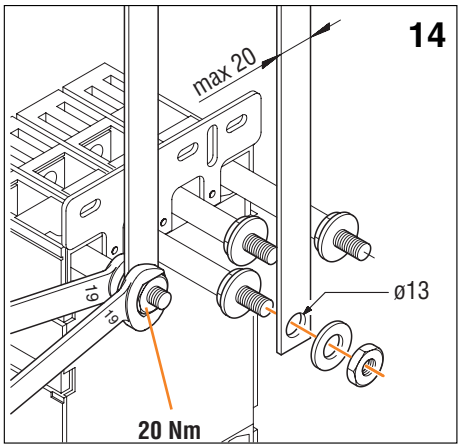
14
max 20
ø13
20 Nm

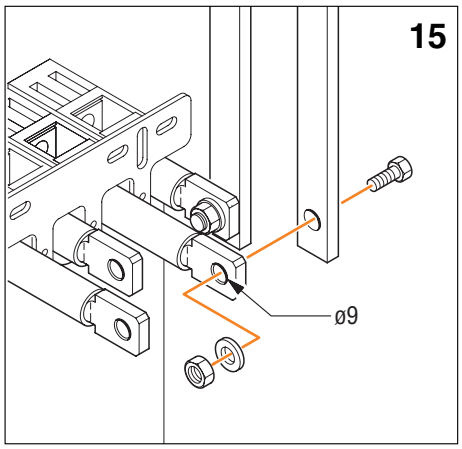
15
ø9

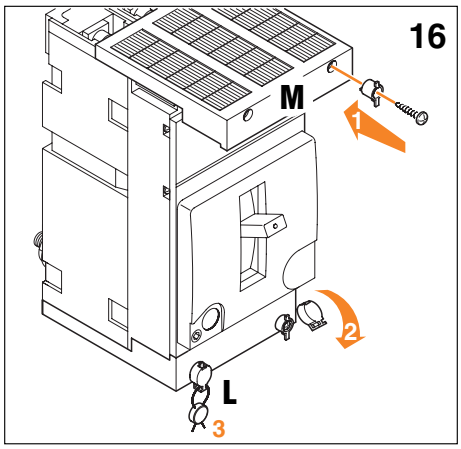
16
M
L