bticino®

PART. B0539A

Interlink®

120023
120026
120048

Istruzioni d'uso
Montageanleitung
Notice de montage
Instruction sheet
Instrucciones de empleo
Gebruiksaanwijzing
Istruçoes de uso
Οδηγίες Χρήσης

04/02 - DT

1

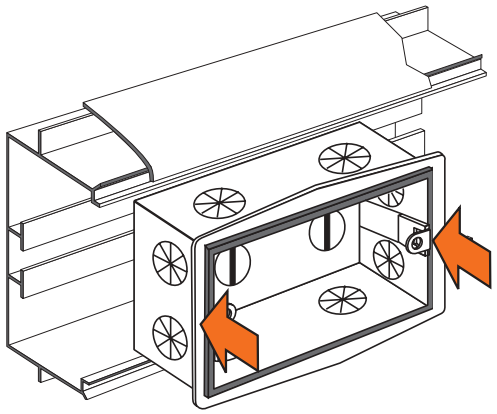

2

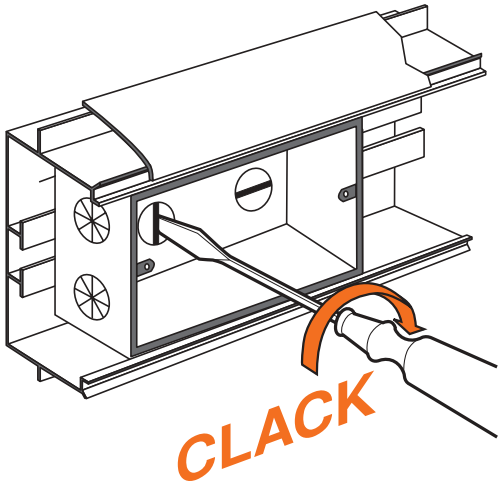

3

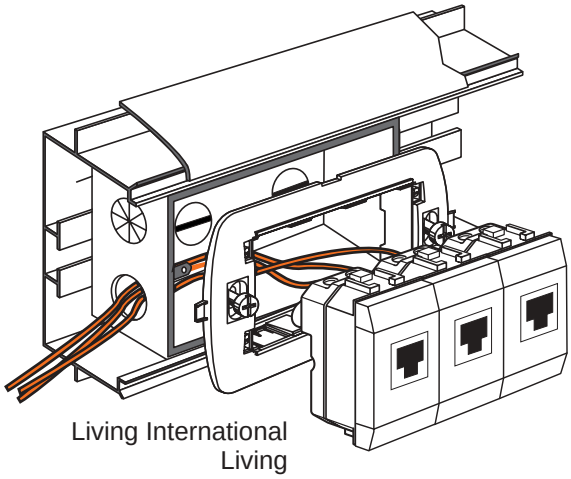

Living International
Living
Light - Light Tech
Magic - Magic TT
Luna

4

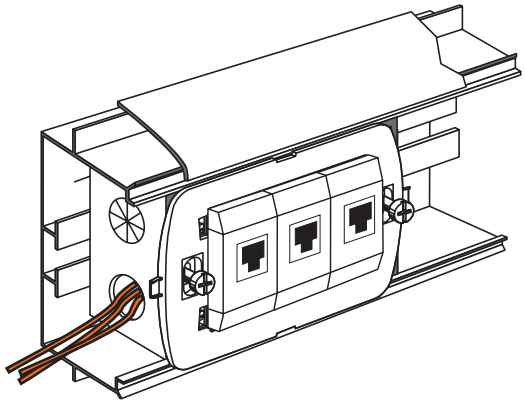

5

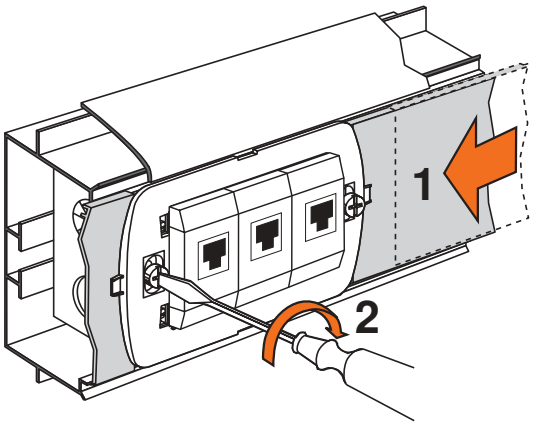

6

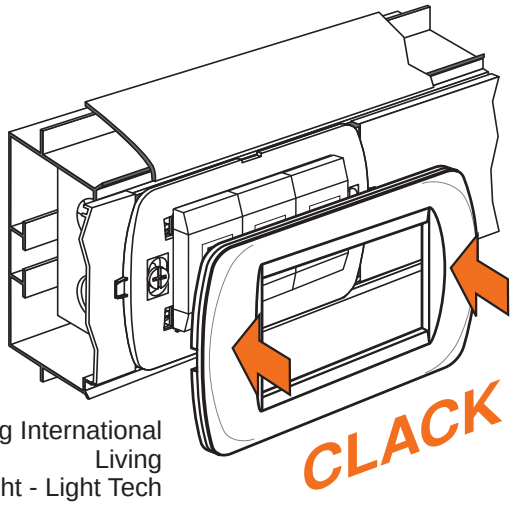

Living International
Living
Light - Light Tech
Magic - Magic TT
Luna