bticino®

Istruzioni d'uso
Montageanleitung
Notice de montage
Instruction sheet
Instrucciones de empleo
Gebruiksaanwijzing
Istruçoes de uso

04/00 SR

PART. E3183A

art. 506LP
art. 506NP

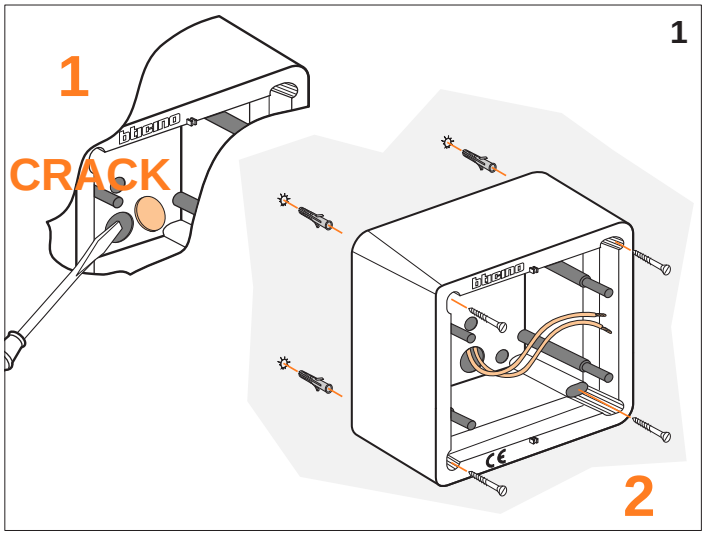

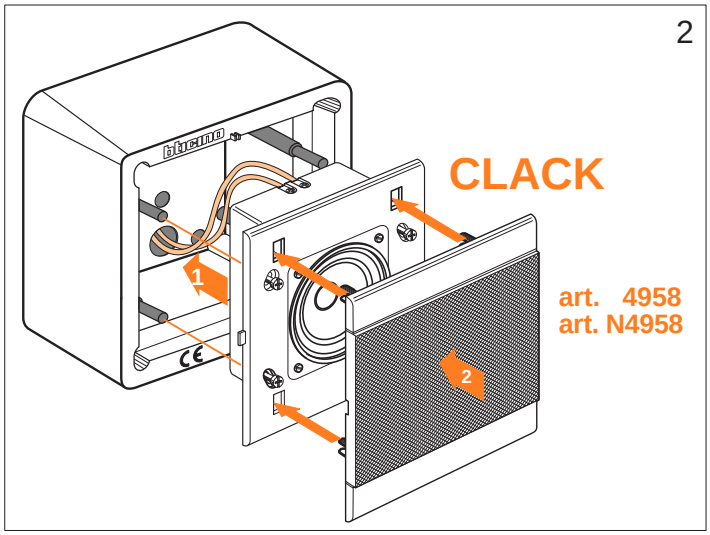

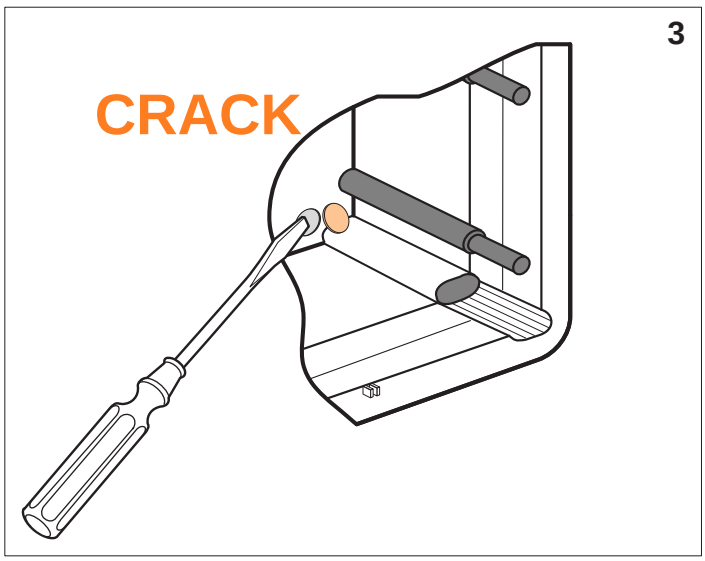

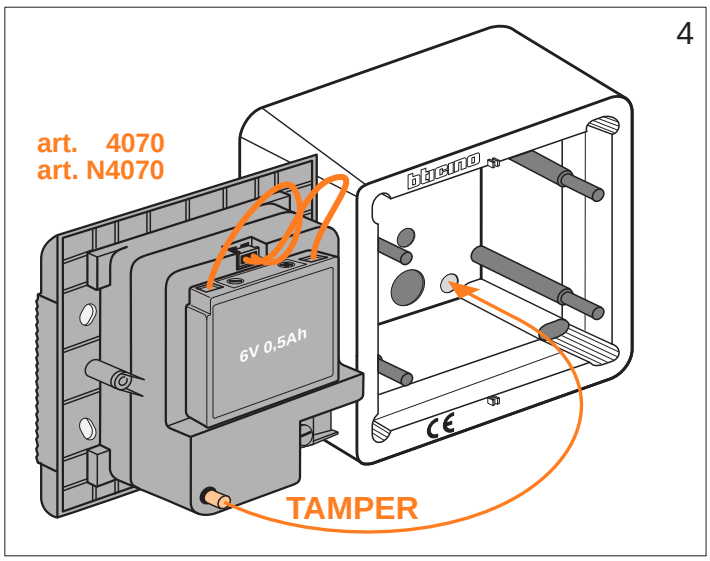

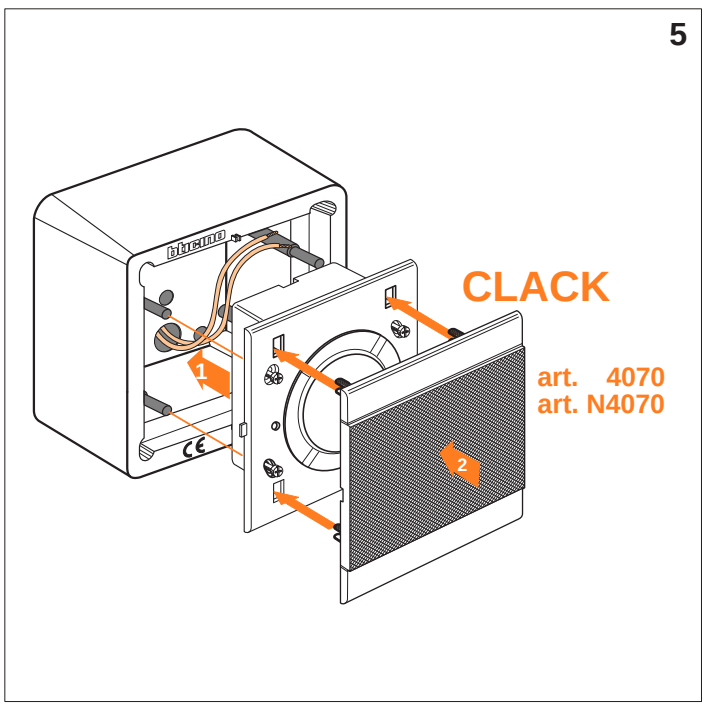

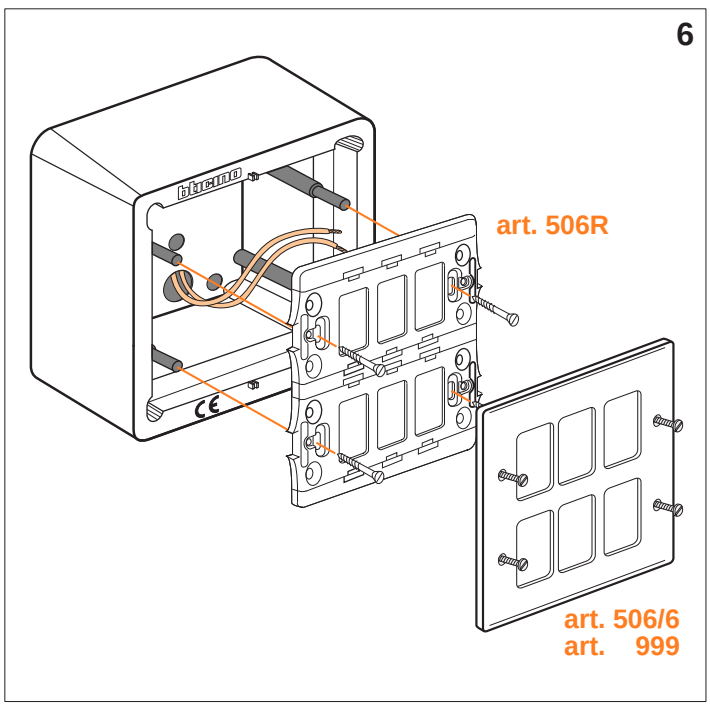

bticino®

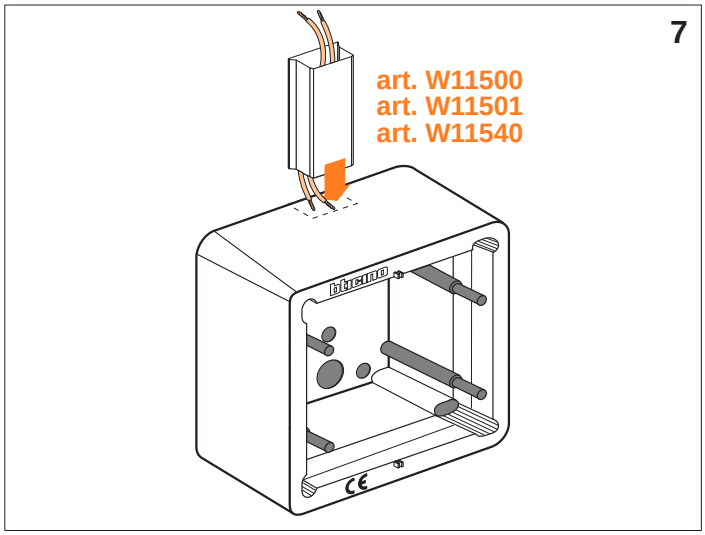
7
art. W11500
art. W11501
art. W11540
bticino
CE

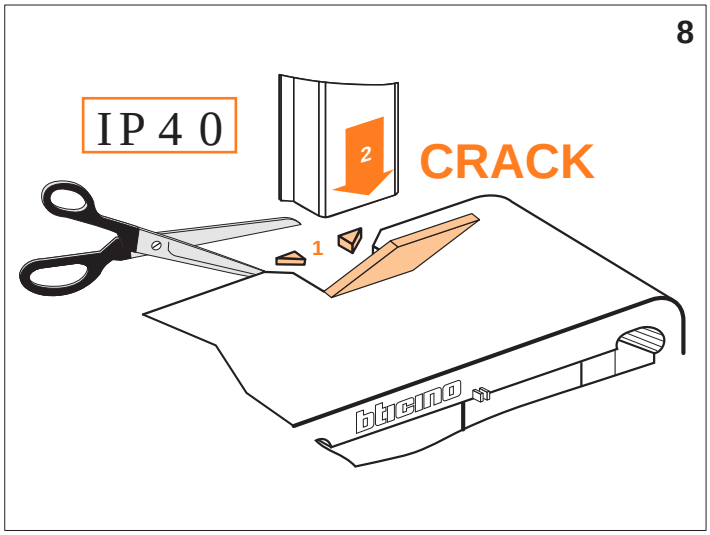
8
IP 4 0
2
CRACK
1
bticino

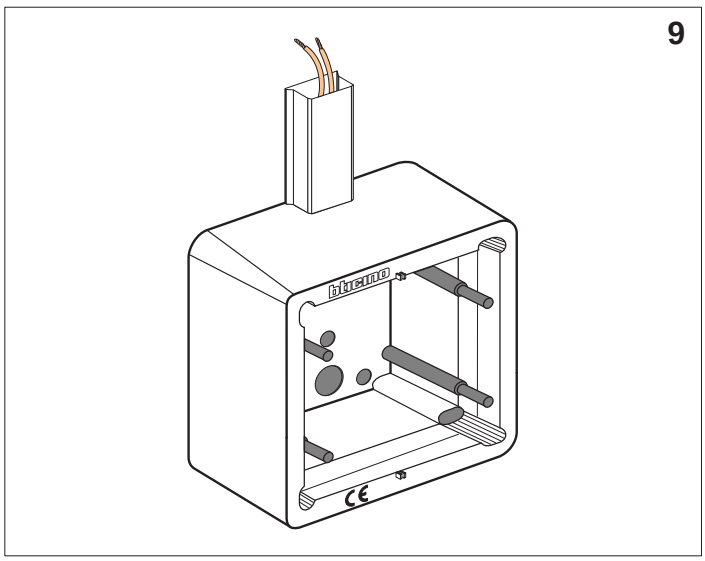
9
bticino
CE