bticino

PART. E9054D

Interlink office

150652
150650
150655
150660

Istruzioni d'uso
Montageanleitung
Notice de montage
Instruction sheet
Instrucciones de empleo
Gebruiksaanwijzing
Istruçoes de uso
Οδηγίες Χρήσης

01/04 - SC

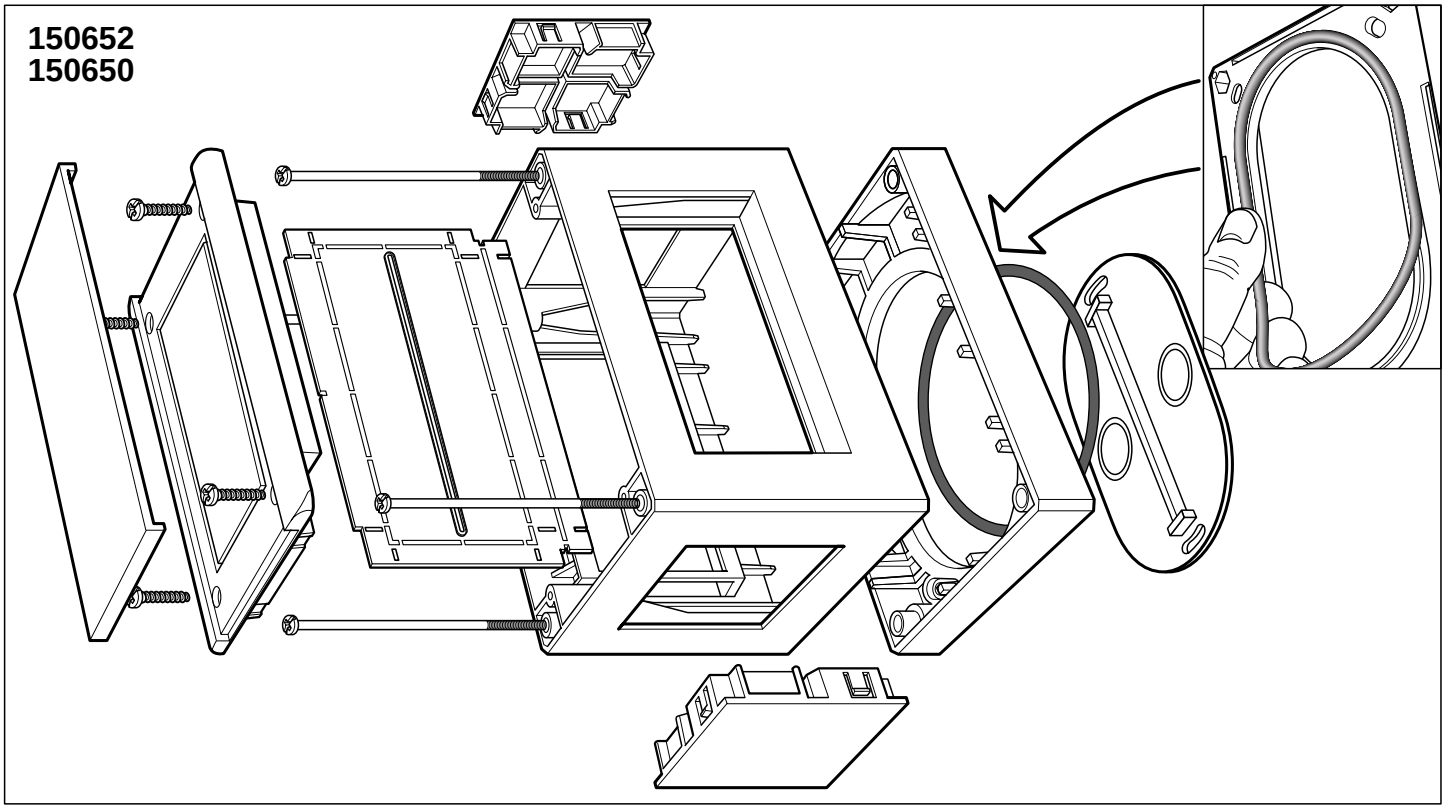

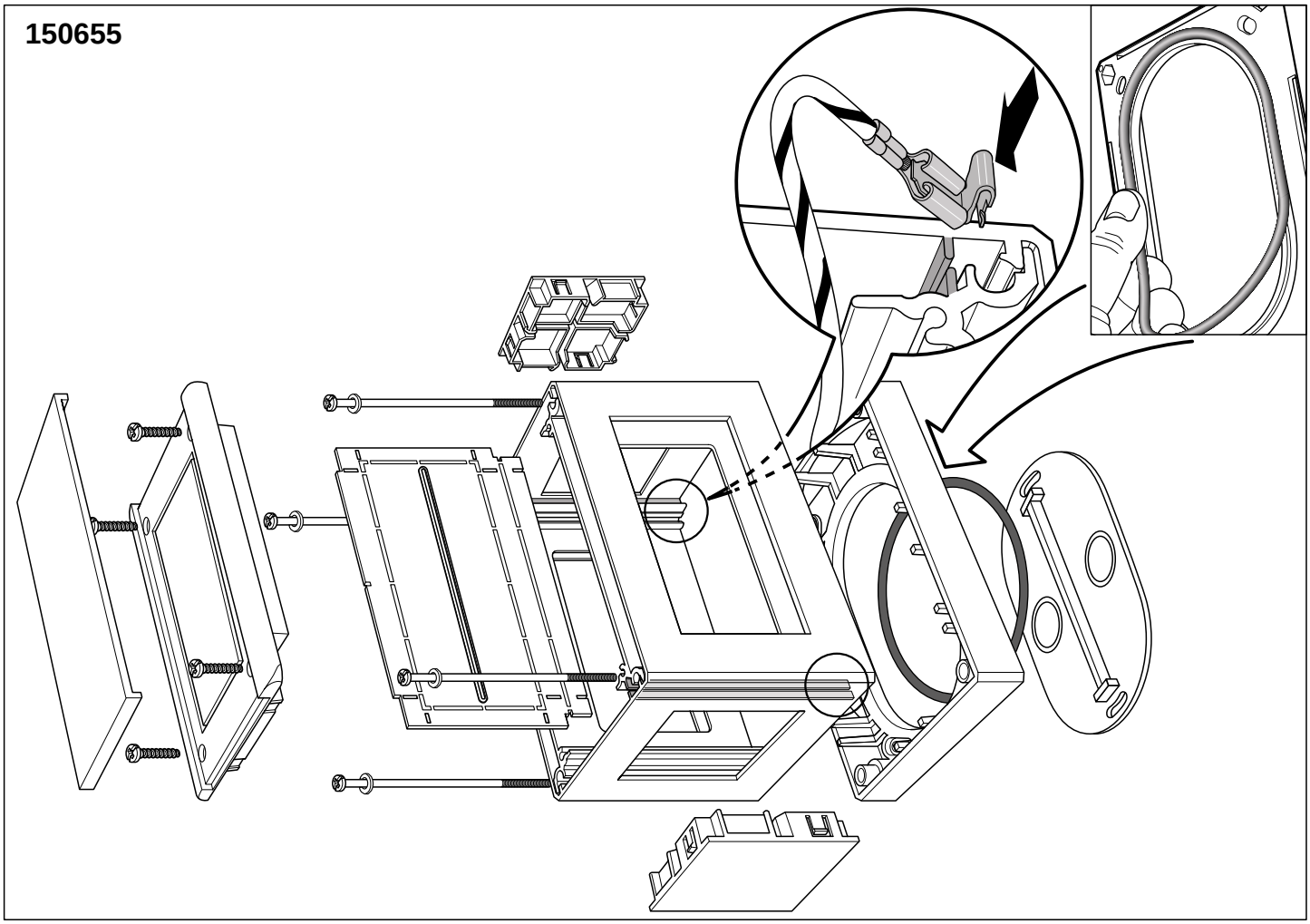

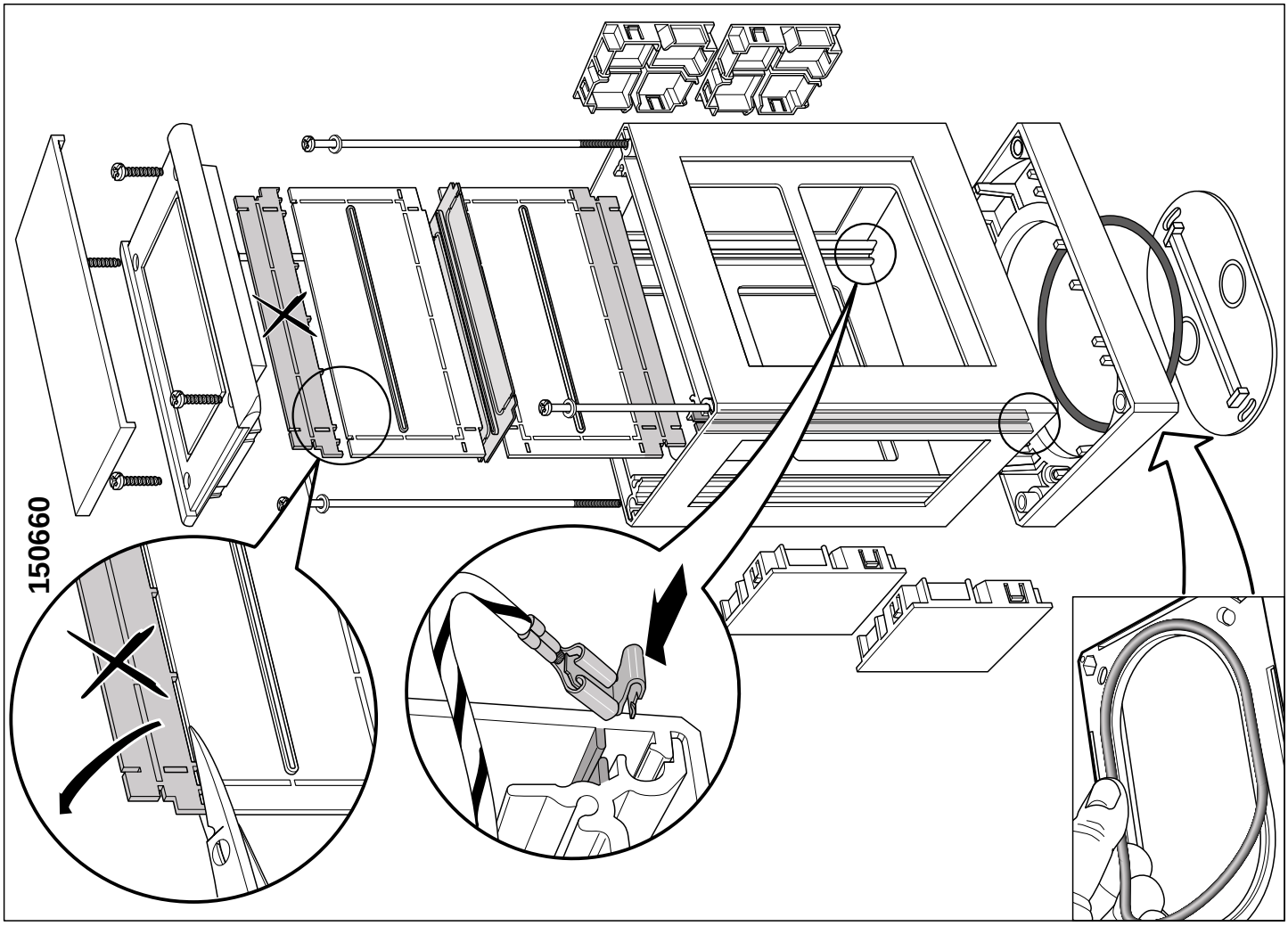
150660

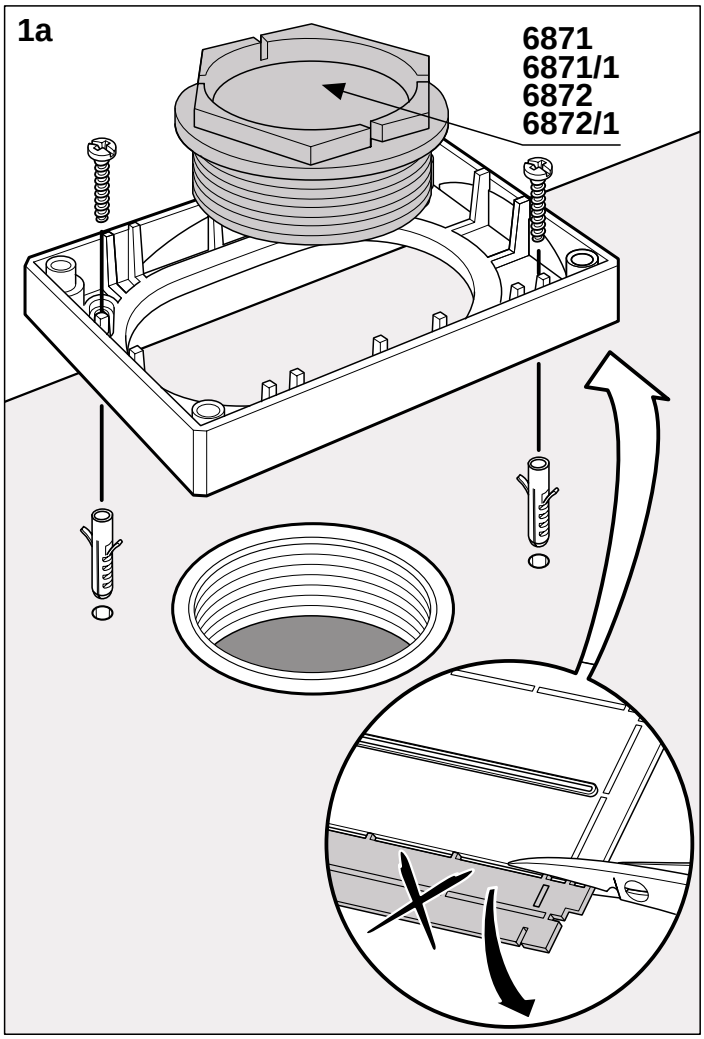
1a
6871
6871/1
6872
6872/1

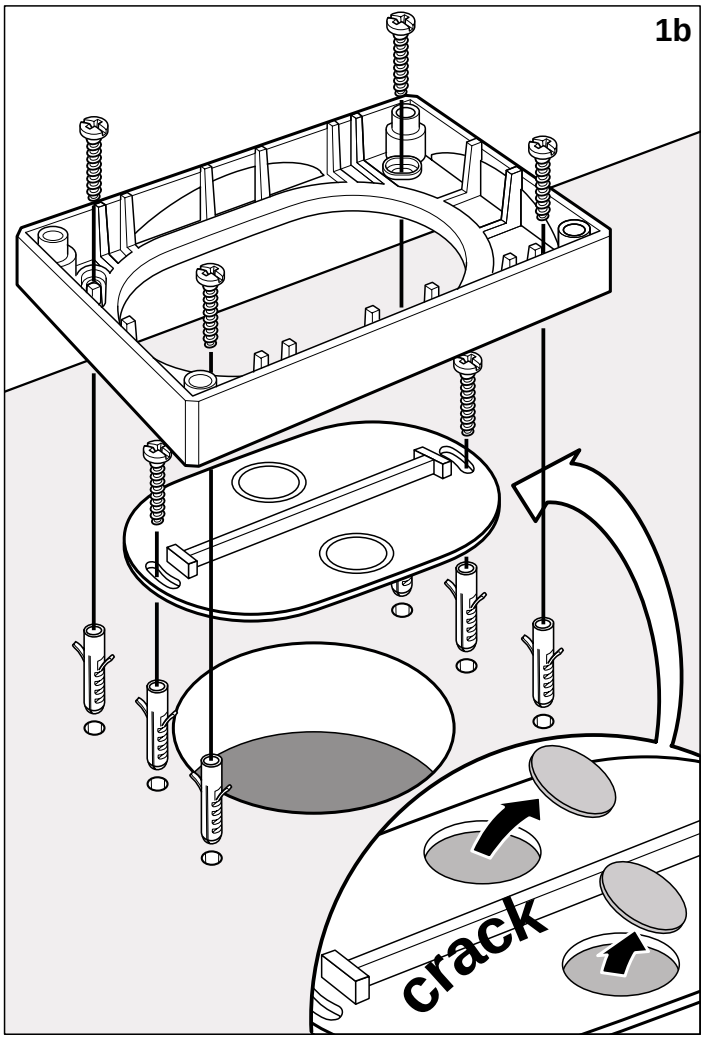
1b
crack

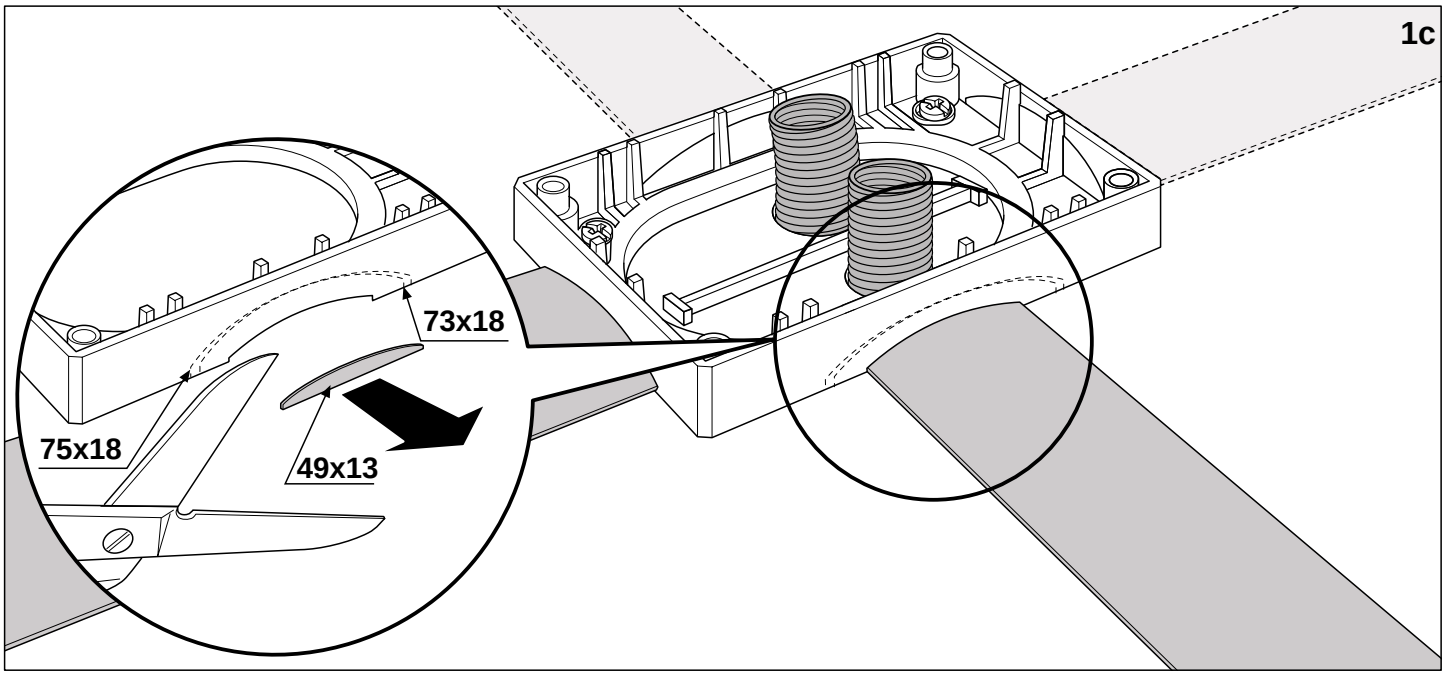
1c
73x18
75x18
49x13

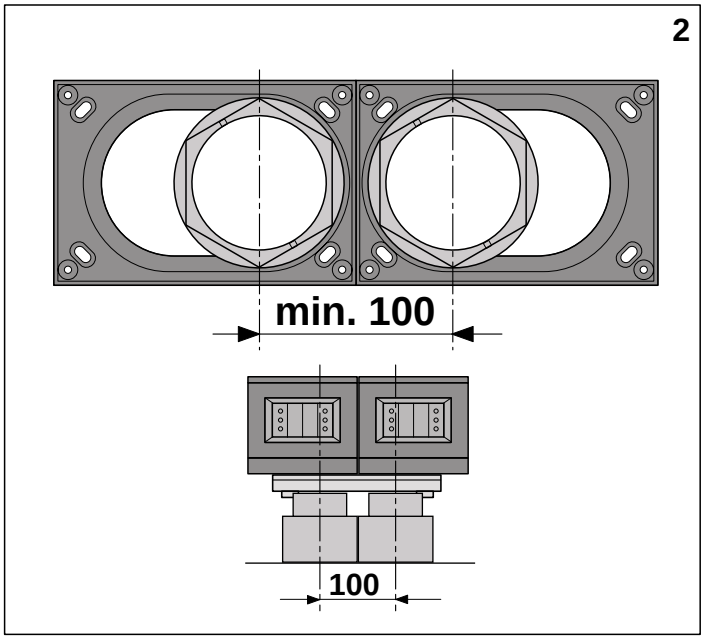
2
min. 100
100

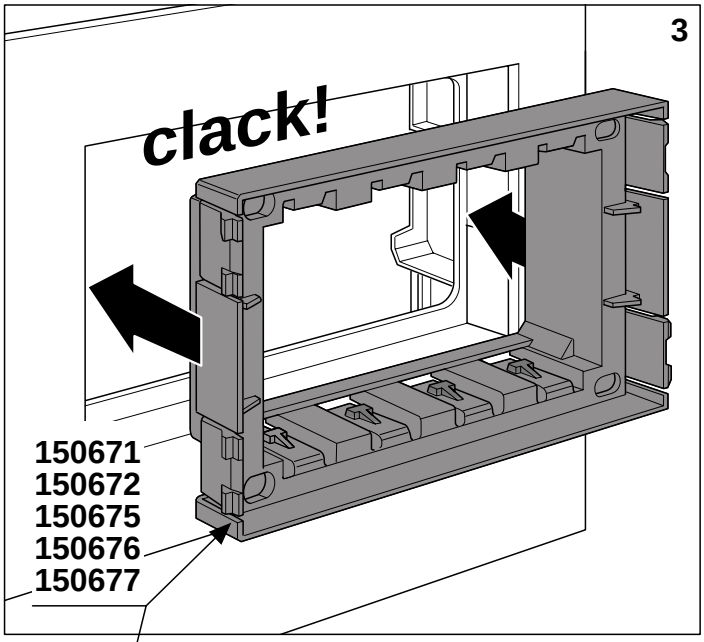
3
clack!
150671
150672
150675
150676
150677

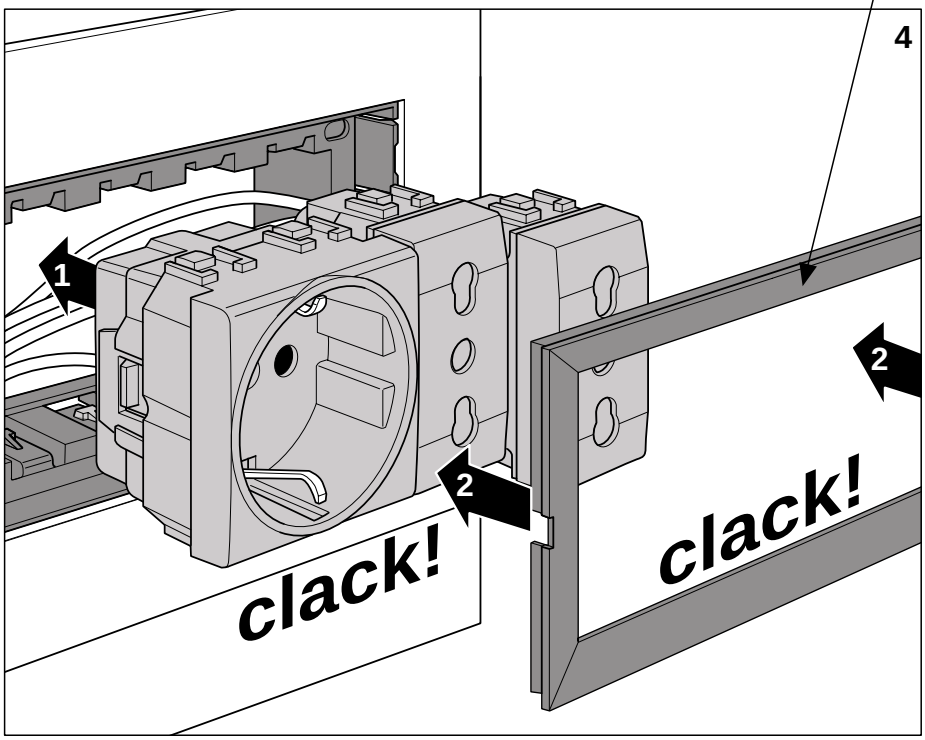
4
1
2
2
clack!
clack!

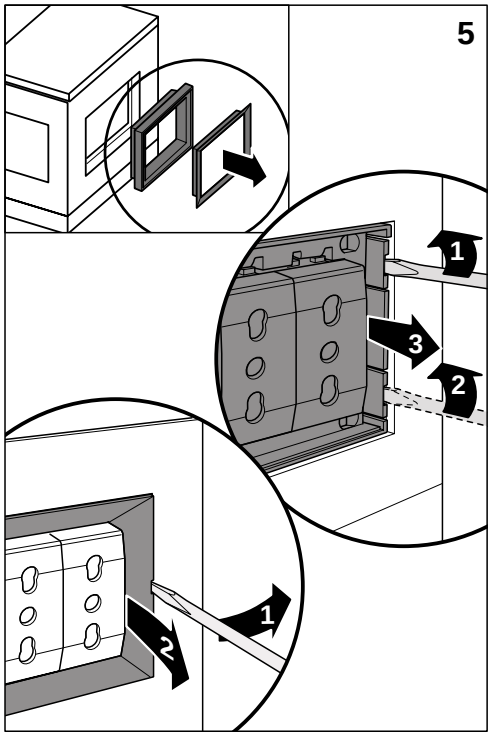
5
1
3
2
1
2

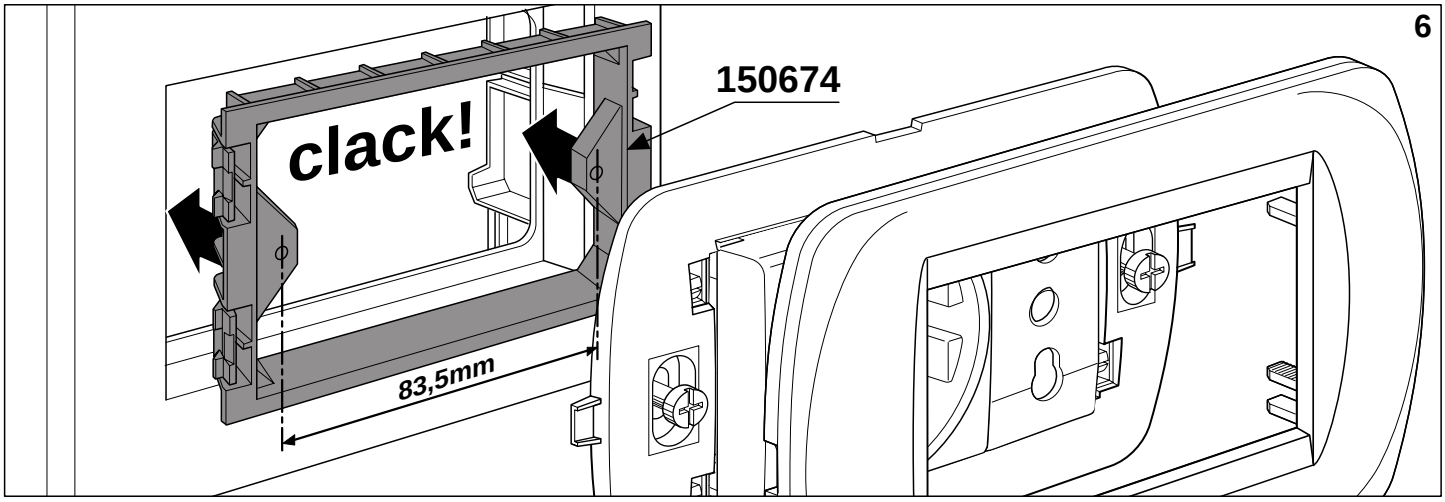
6
150674
clack!
83,5mm

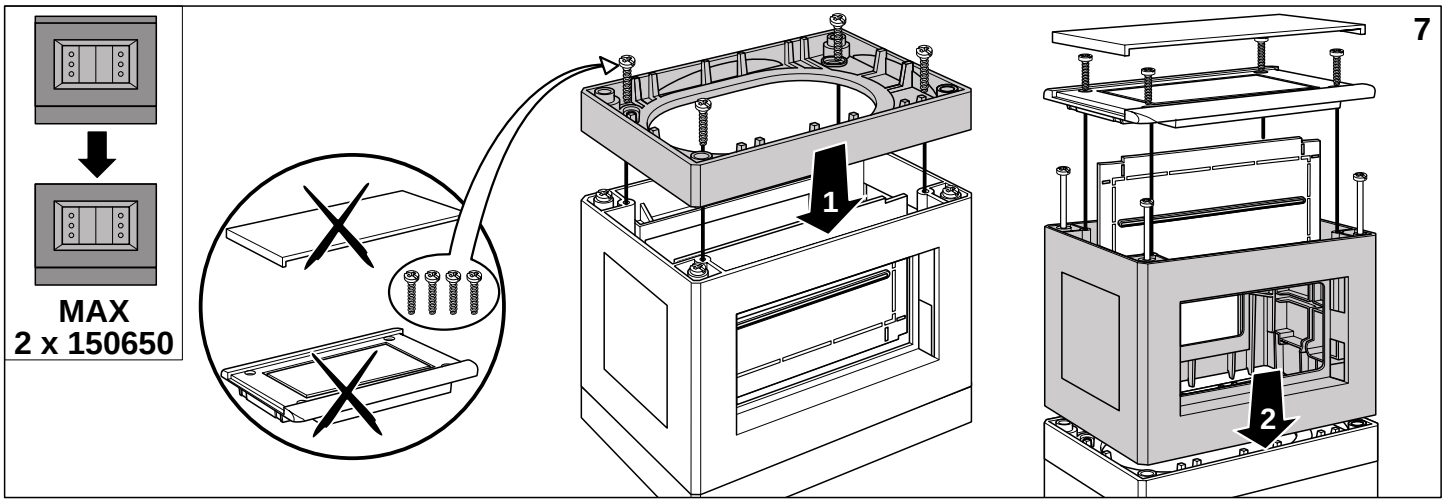
7
MAX
2 x 150650
1
2

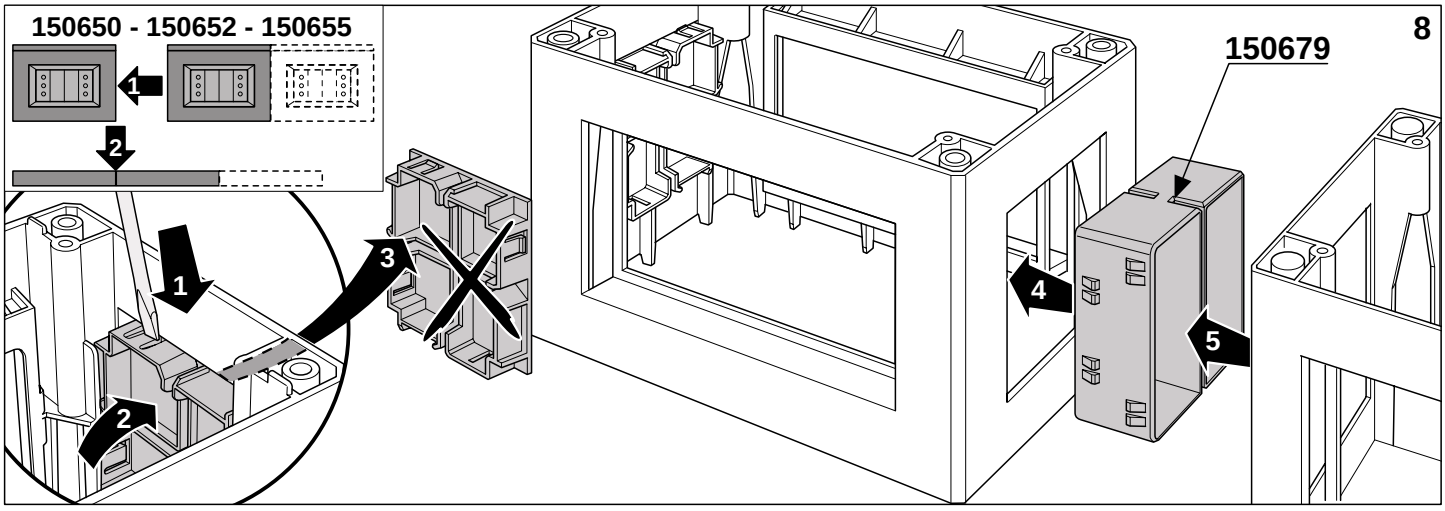
8
150650 - 150652 - 150655
150679
1
2
3
4
5

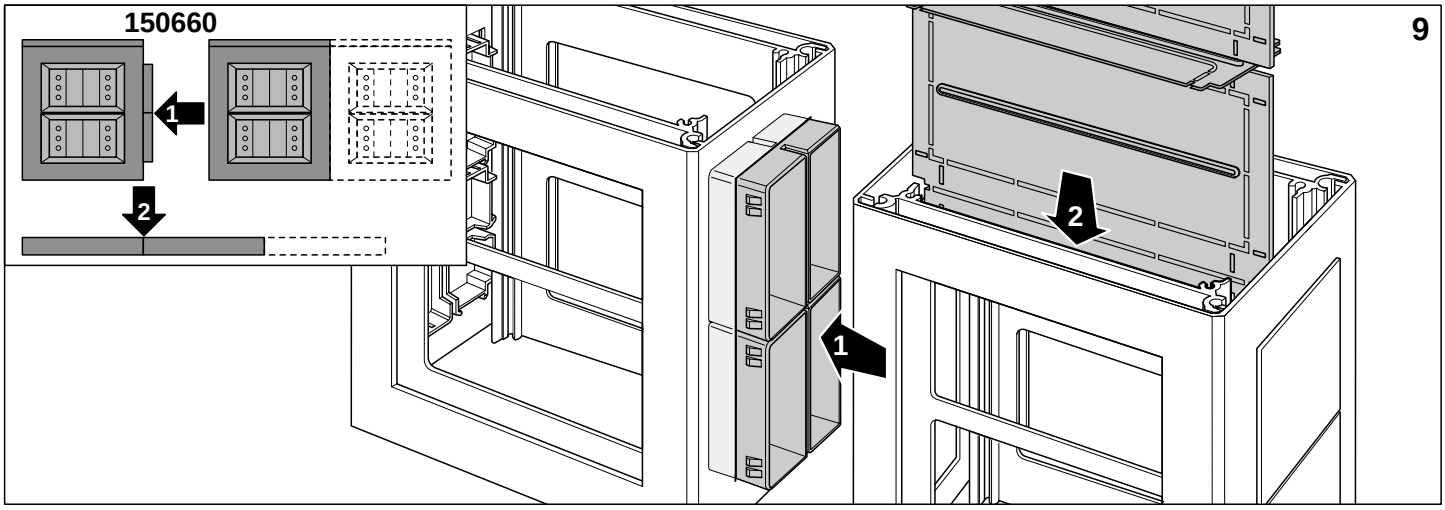
9
150660
1
2