bticino®

Istruzioni d'uso
Montageanleitung
Notice de montage
Instruction sheet
Instrucciones de empleo
Gebruiksaanwijzing

PART. T4589A | Luna® | C4402 | 07/02 | DT

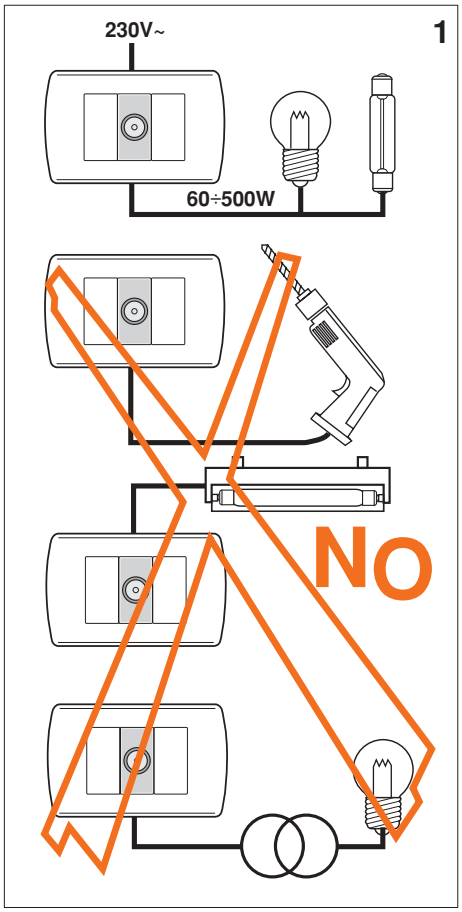

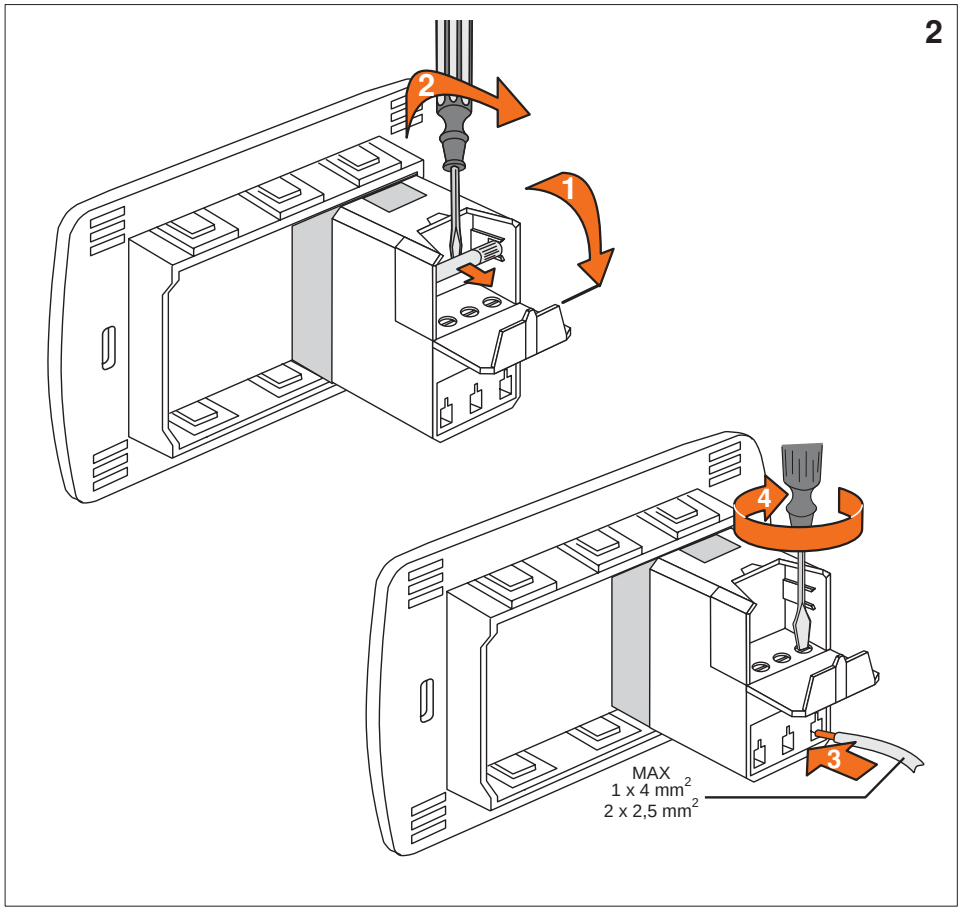

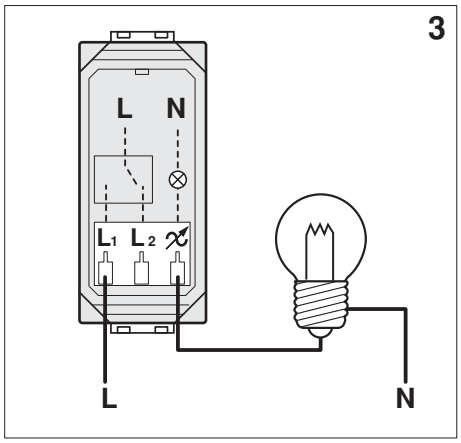

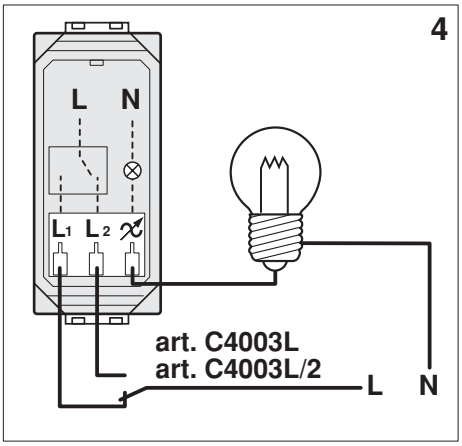

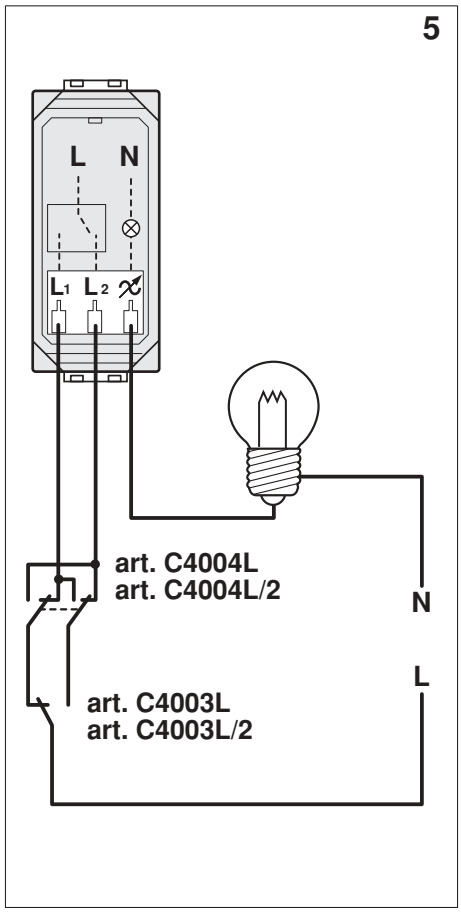

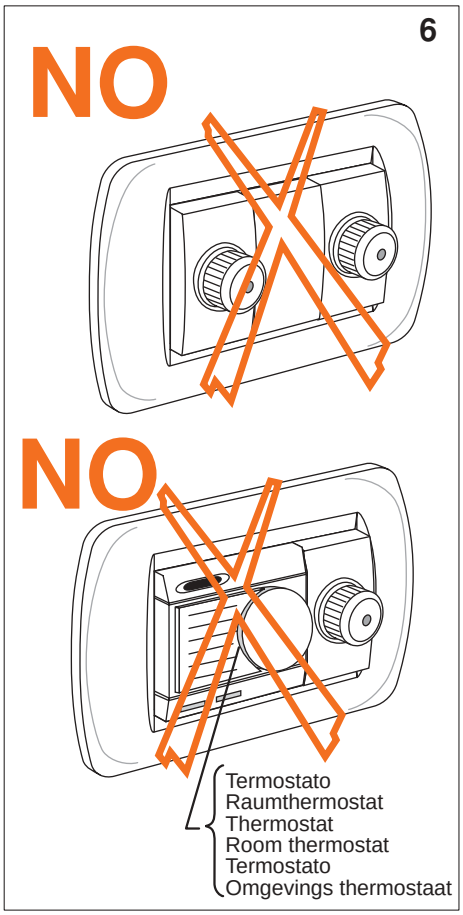

7

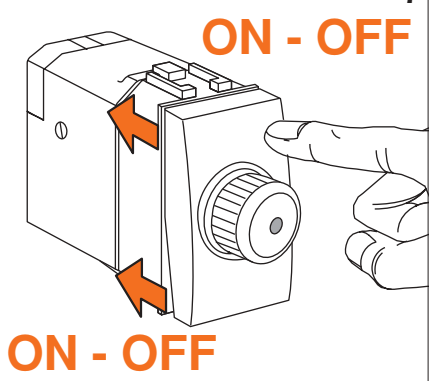

9

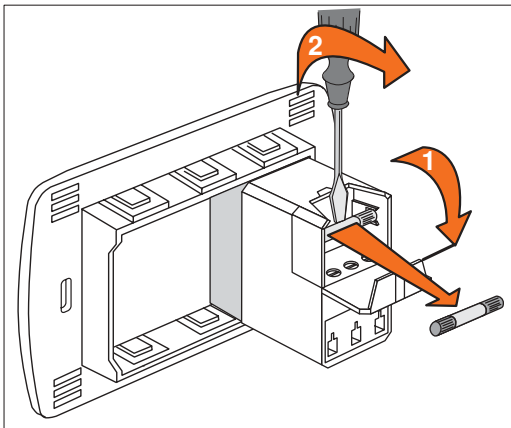

Fusibile miniatura a cartuccia tipo ritardato
T2,5H250V

Mittelträger Schmelzeinsatz
T2,5H250V

Fusibile cartouche temporisée
T2,5H250V

Time-lag fuse link
T2,5H250V

Cartucho fusibile miniatura retardado
T2,5H250V

Tijdvertraagde zekering
T2,5H250V

8

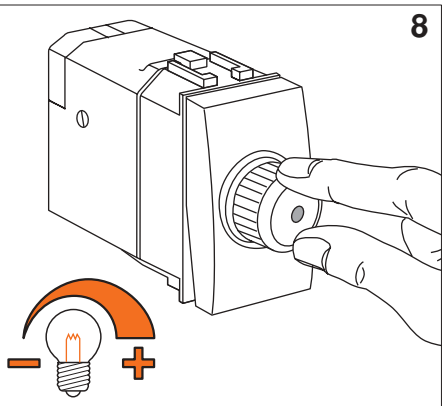

10

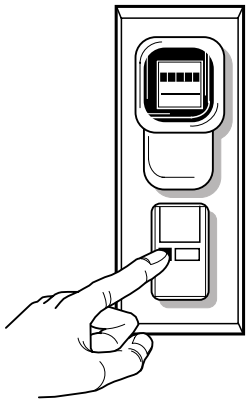

ATTENZIONE : per sostituire i fusibili danneggiati togliere sempre la tensione di rete (disinserire l'interruttore generale).

ACHTUNG : bei Ersetzung von fehlerhaften Sicherungen, immer die Netzspannung ausschalten (Hauptschalter ausschalten).

ATTENTION : pour remplacer des fusibles défectueux lever toujours la tension du réseau (ouvrir l'interrupteur général).

ATTENTION : When replacing faulty fuses disconnect always the supply voltage (open the main switch).

ATENCION : para sustituir fusibles dañados, quitar siempre la tensión de red (desconectar el interruptor general).

LET OP: bij vervanging van beschadigde smeltzekeringen altijd de netspanning uitschakelen (hoofdschakelaar uitschakelen)