bticino

Istruzioni d'uso
Montageanleitung
Notice de montage
Instruction sheet
Instrucciones de empleo
Gebruiksaanwijzing
Istruçoes de uso
Οδηγίες Χρήσης

PART. Y3856B

01/11-01 GF

	M7X07	M7X17
A	1	0
B	3	4
C	3	4
D	3	4
E	0	1

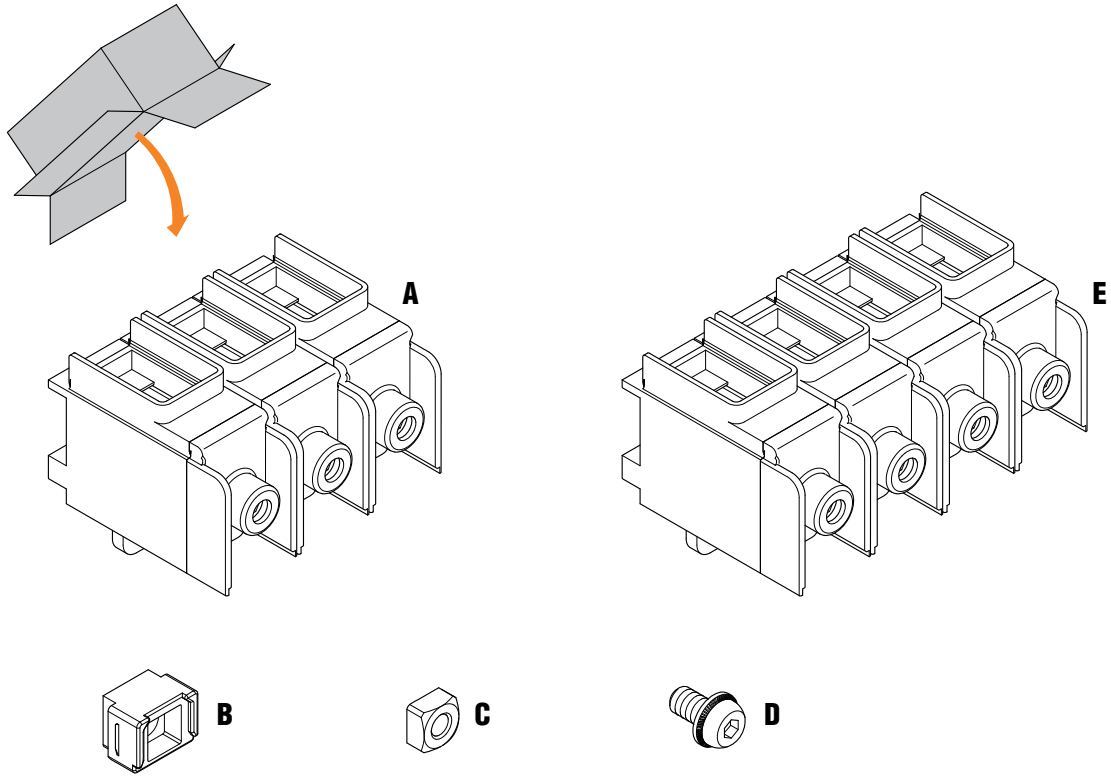

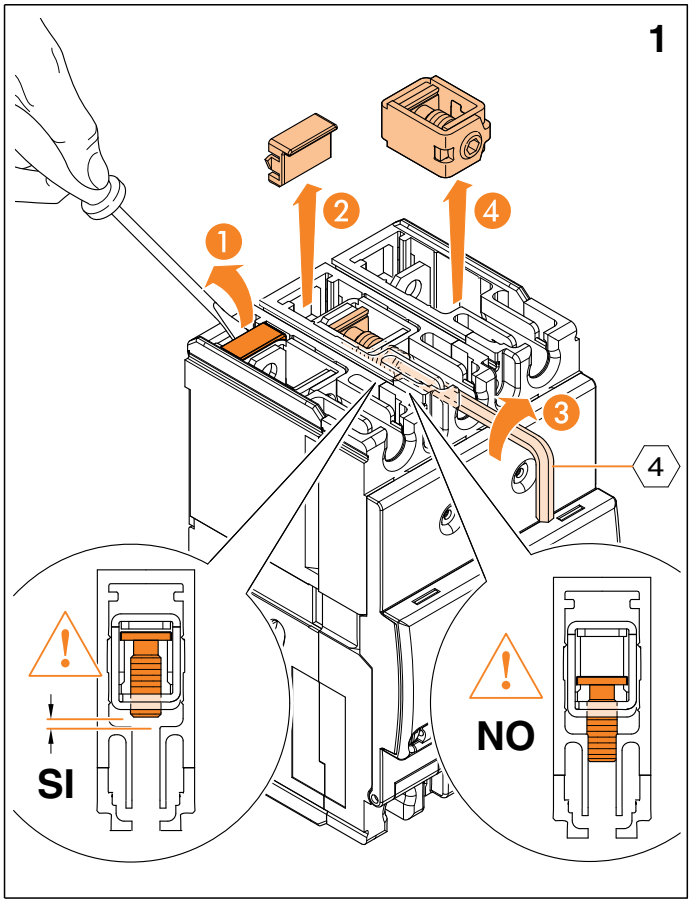

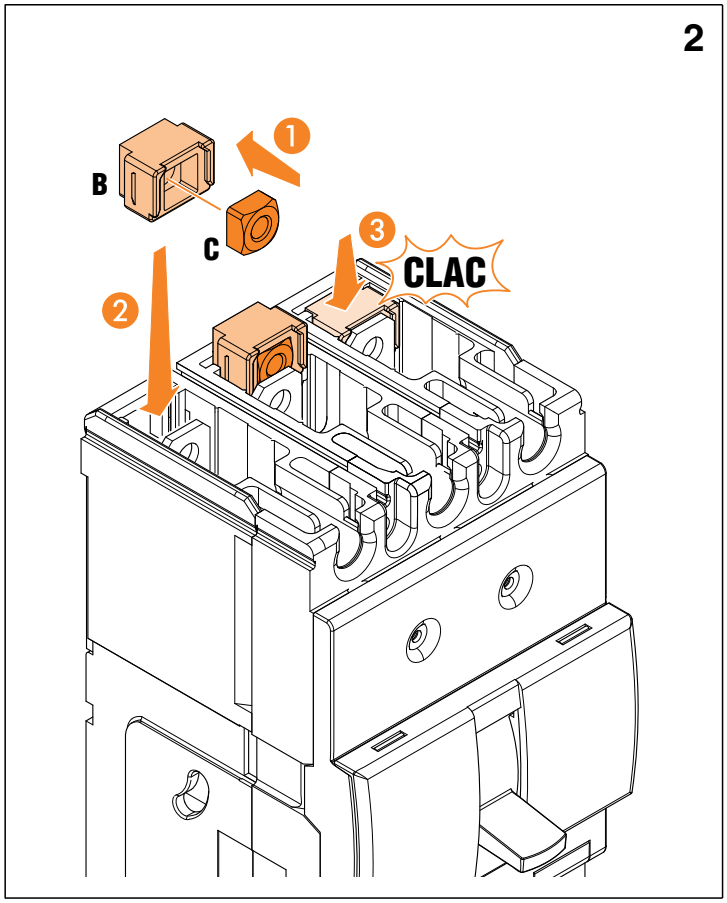

3

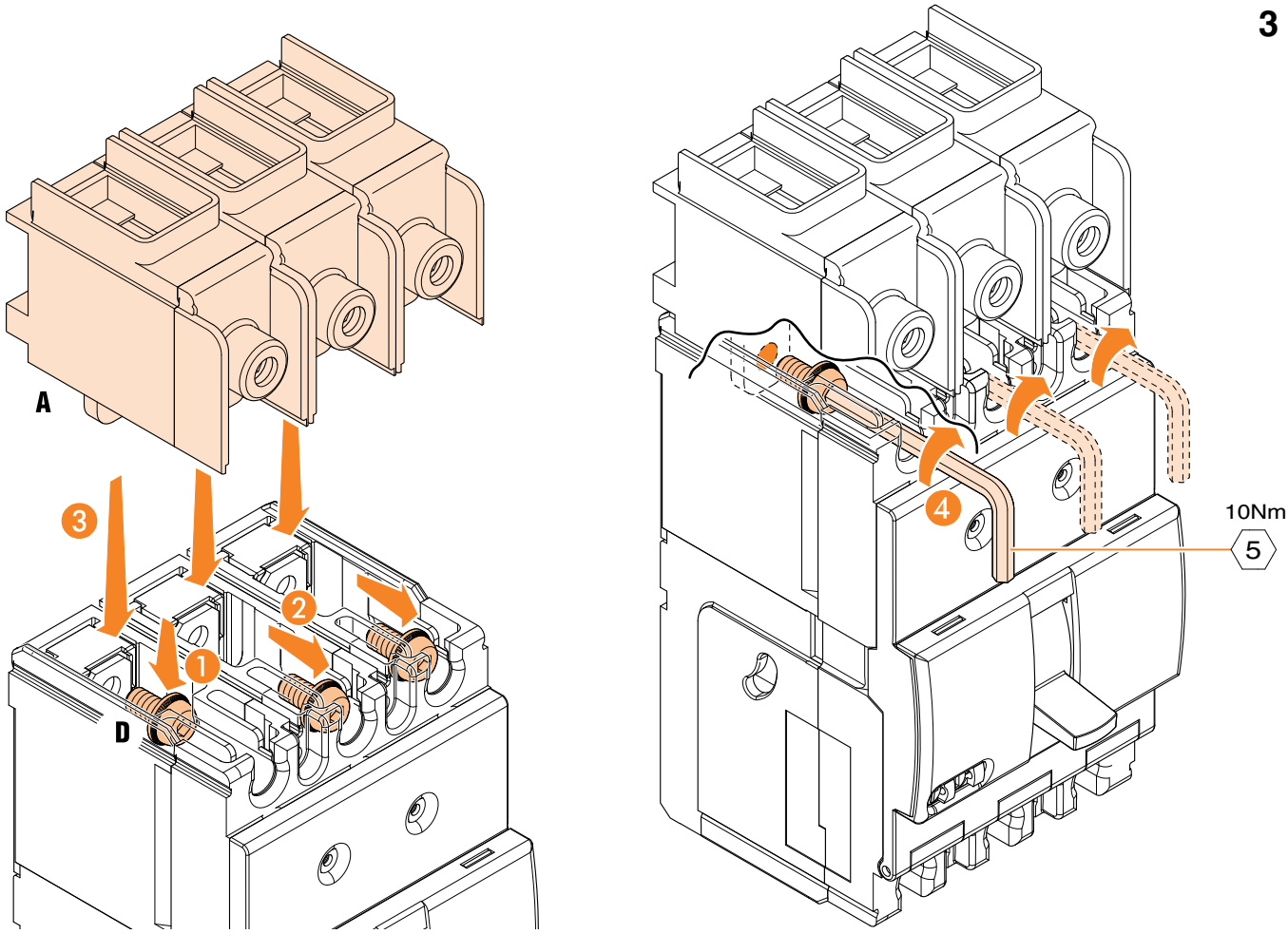
A
D
1
2
3
4
10Nm
5

4

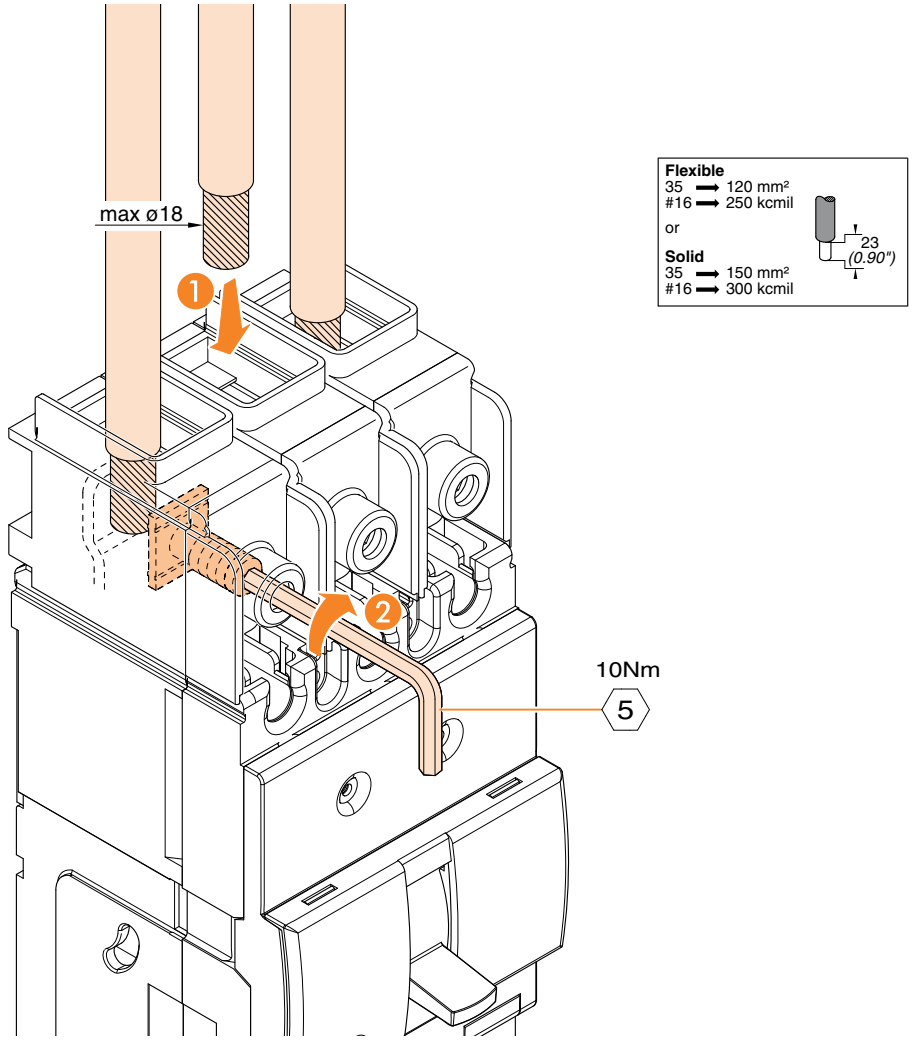
max ø18
1
2
10Nm
5
Flexible
35 ⟶ 120 mm²
#16 ⟶ 250 kcmil
or
Solid
35 ⟶ 150 mm²
#16 ⟶ 300 kcmil
23
(0.90")