bticino®

PART. E5831B

Interlink®

150418...
150415MG
150420...
150421...

Istruzioni d'uso
Montageanleitung
Notice de montage
Instruction sheet
Instrucciones de empleo
Gebruiksaanwijzing

04/02 - SC

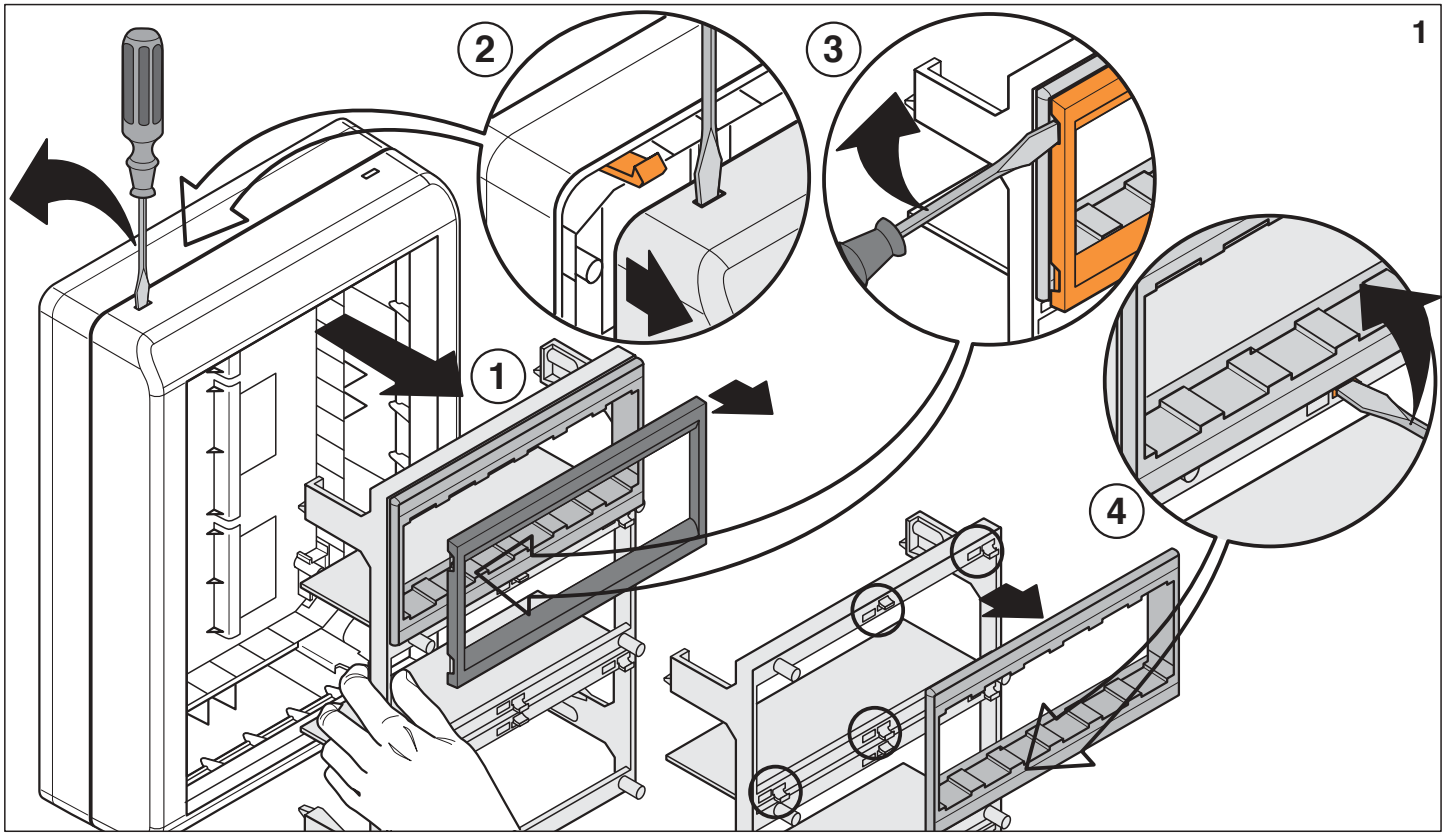

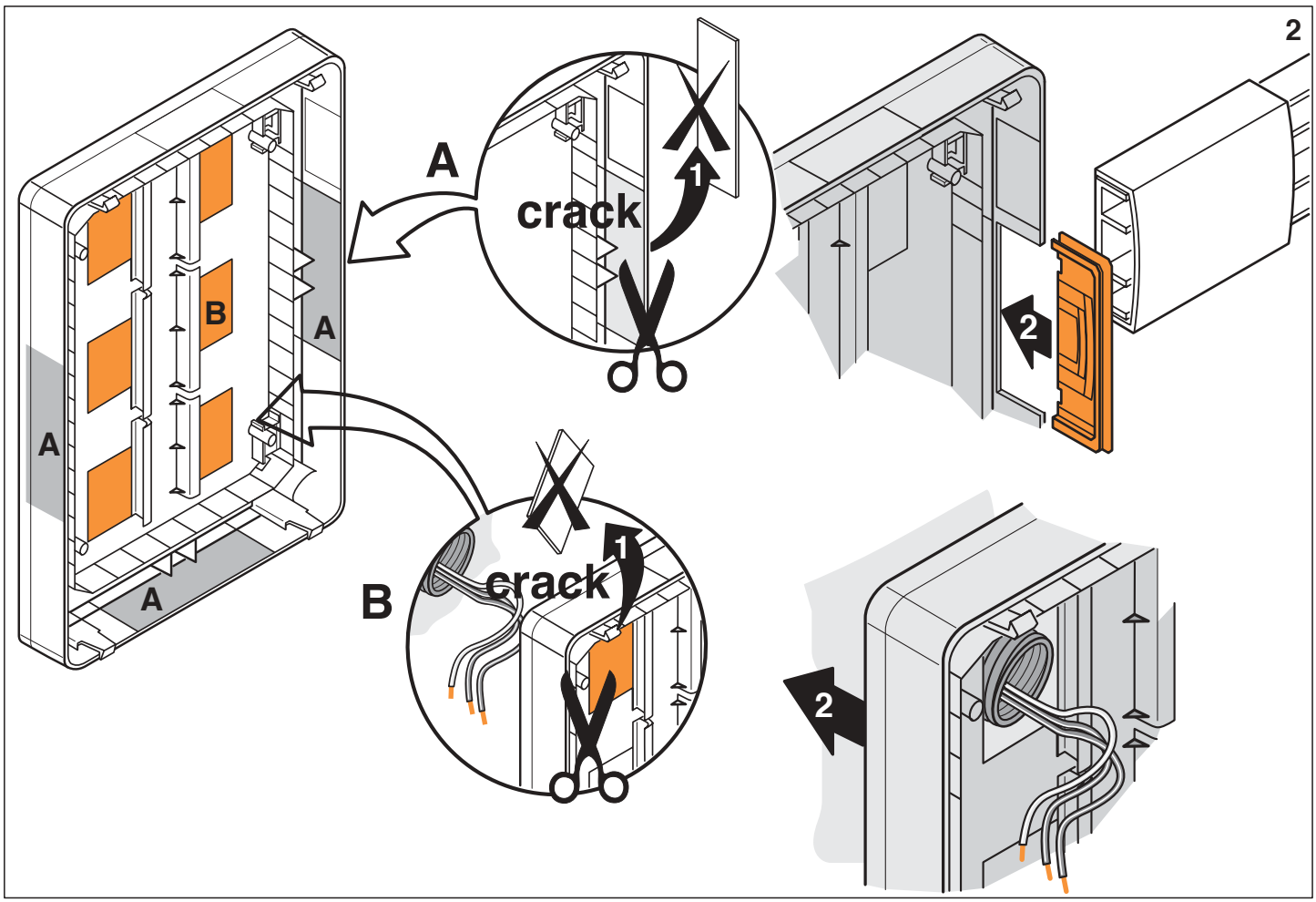

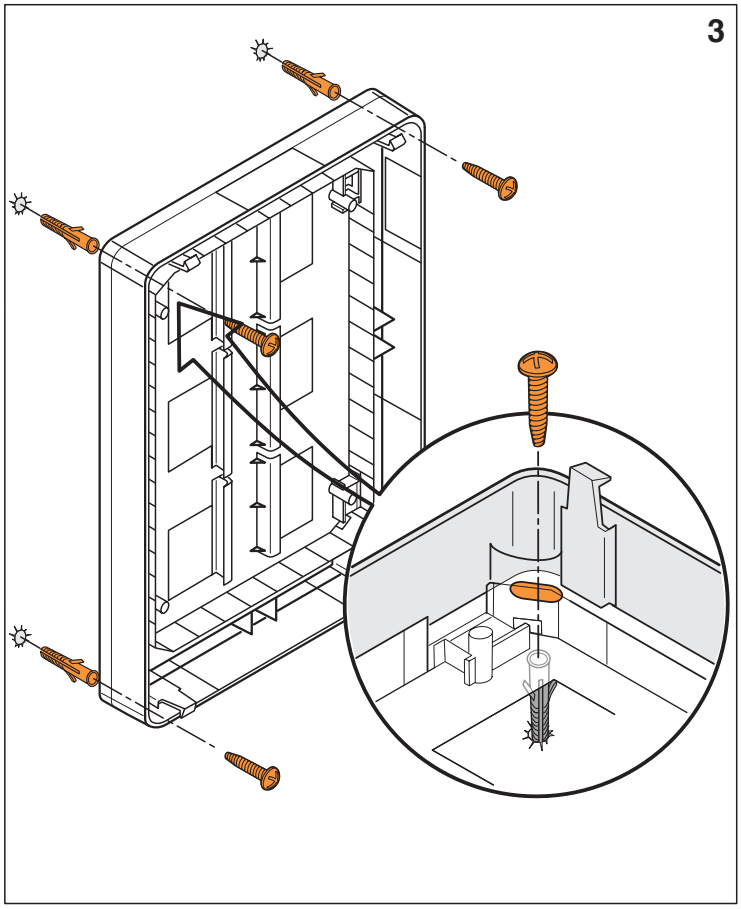
3

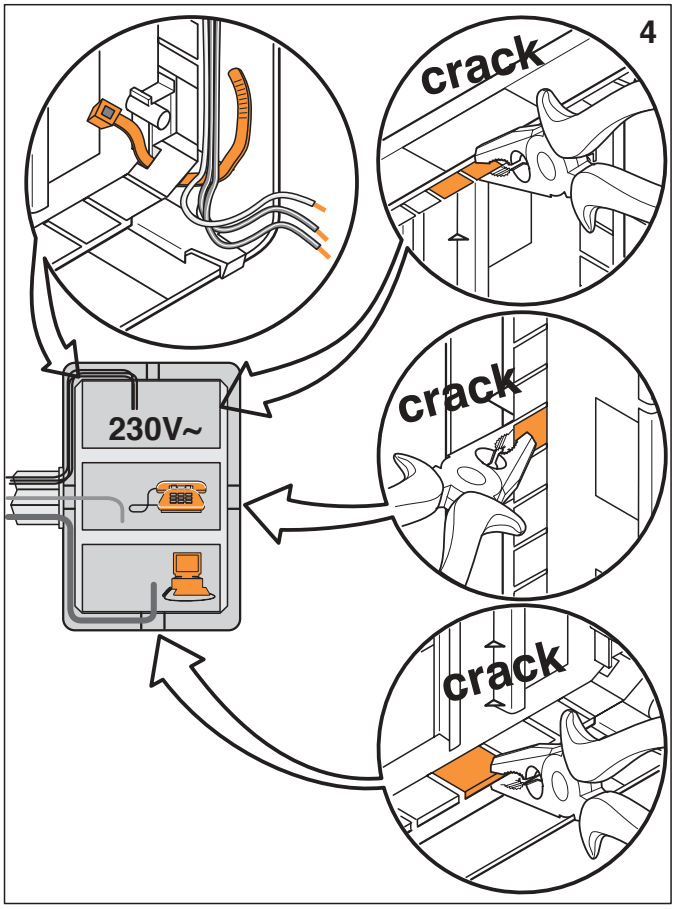
4
crack
230V~
crack
crack

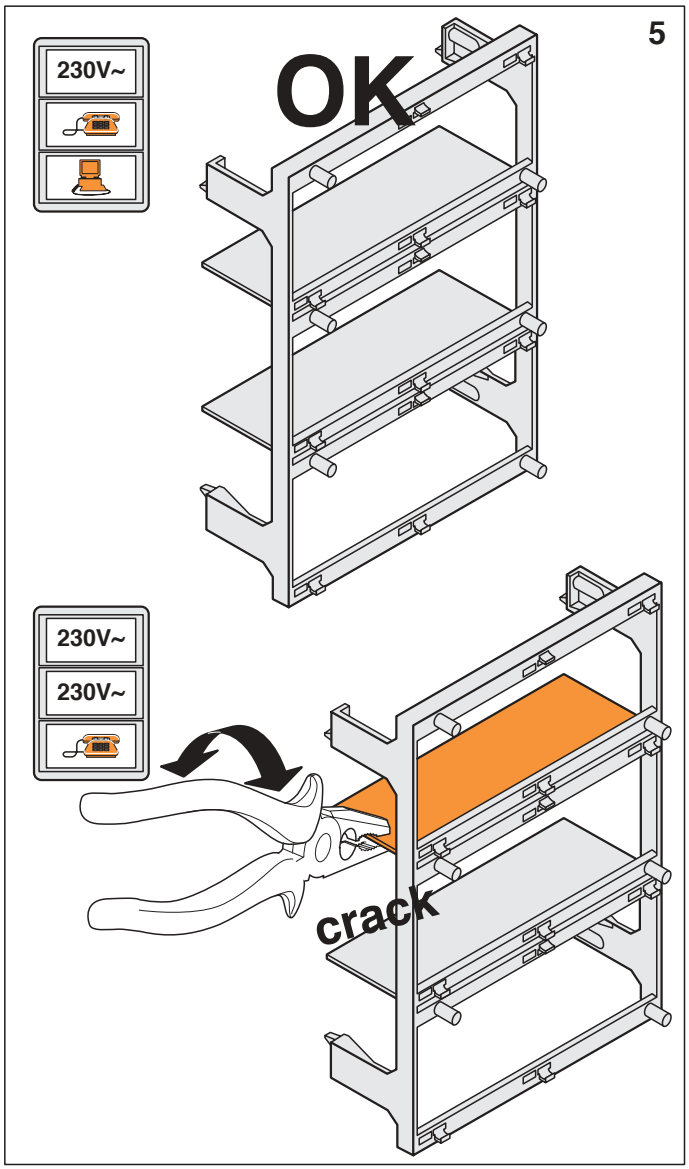
5
230V~
OK
230V~
230V~
crack

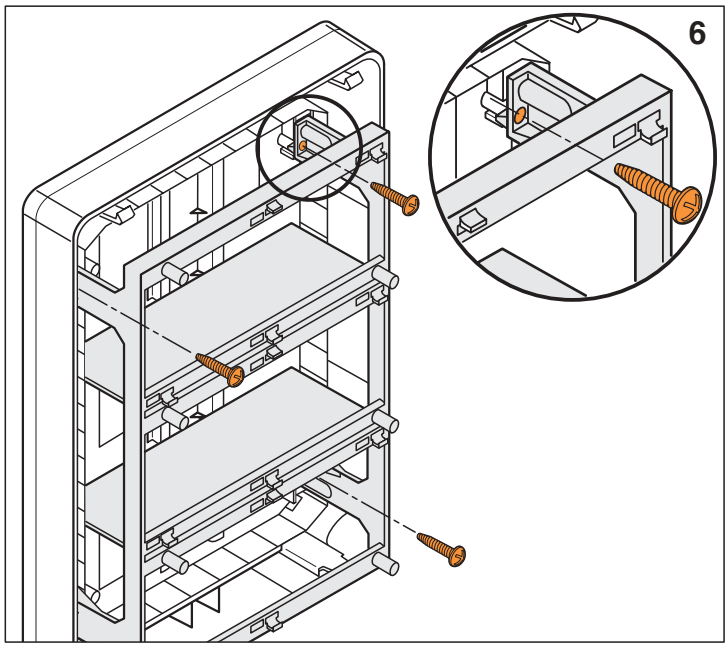
6

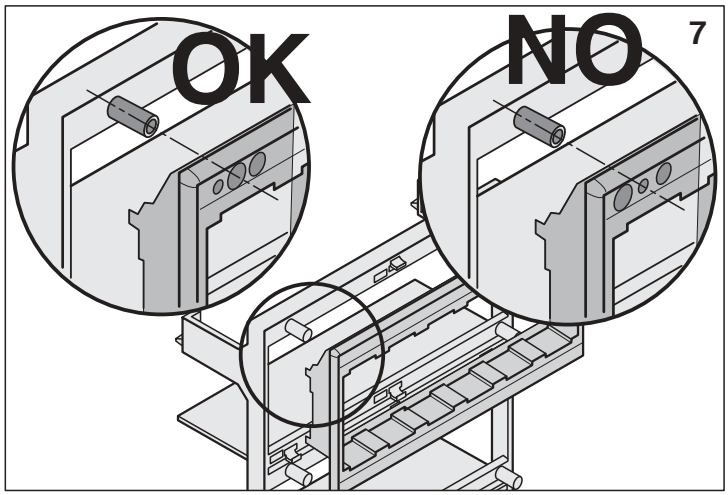
7
OK
NO

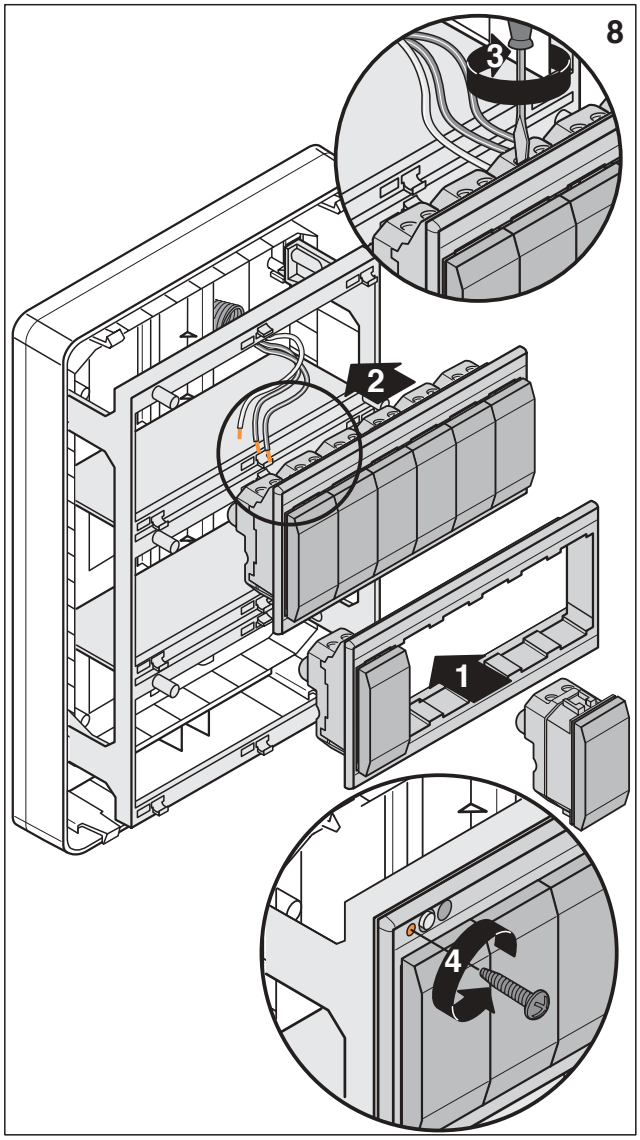
8
3
2
1
4

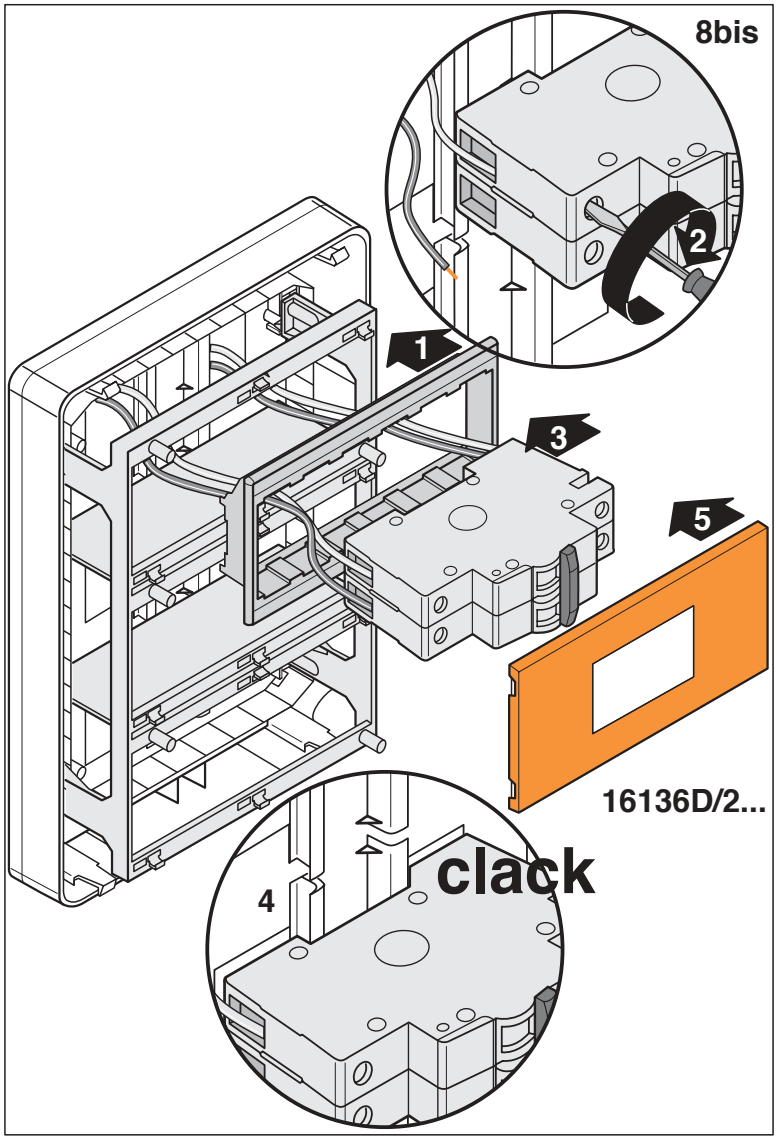
8bis
2
1
3
5
16136D/2...
clack
4

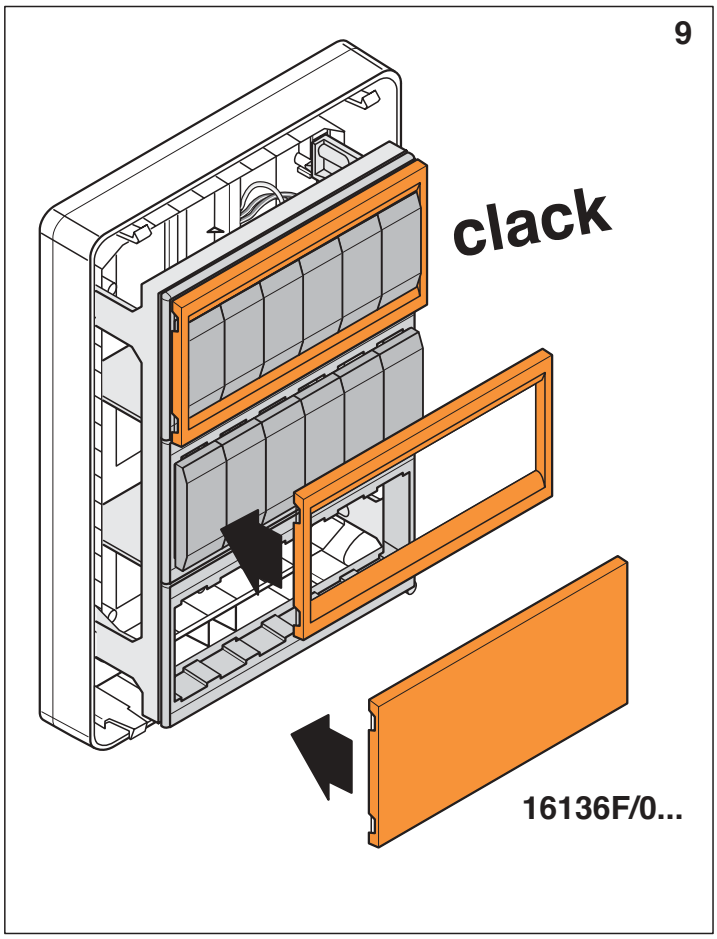
9
clack
16136F/0...

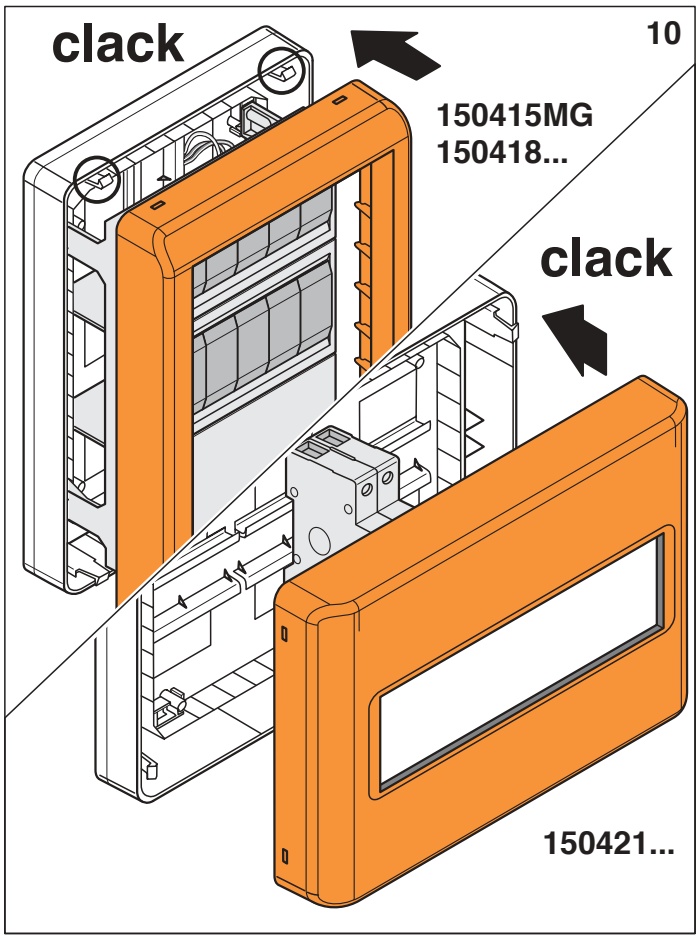
clack
10
150415MG
150418...
clack
150421...

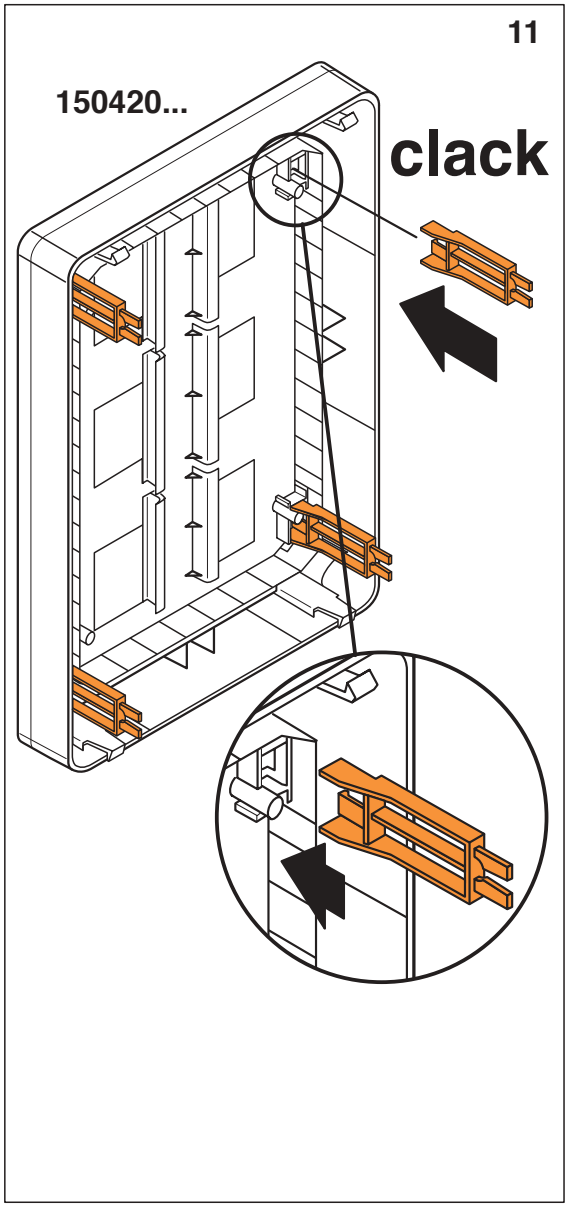
11
150420...
clack

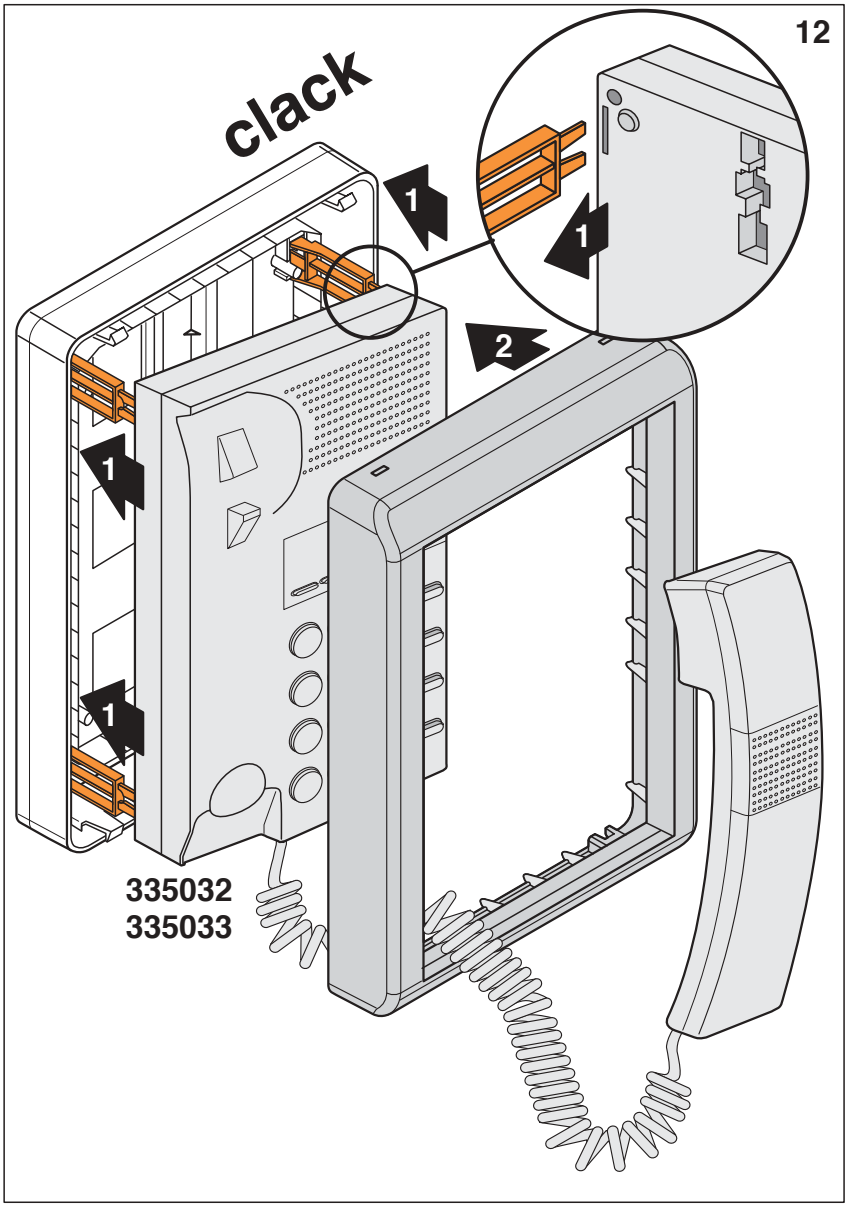
12
clack
1
1
2
1
1
335032
335033

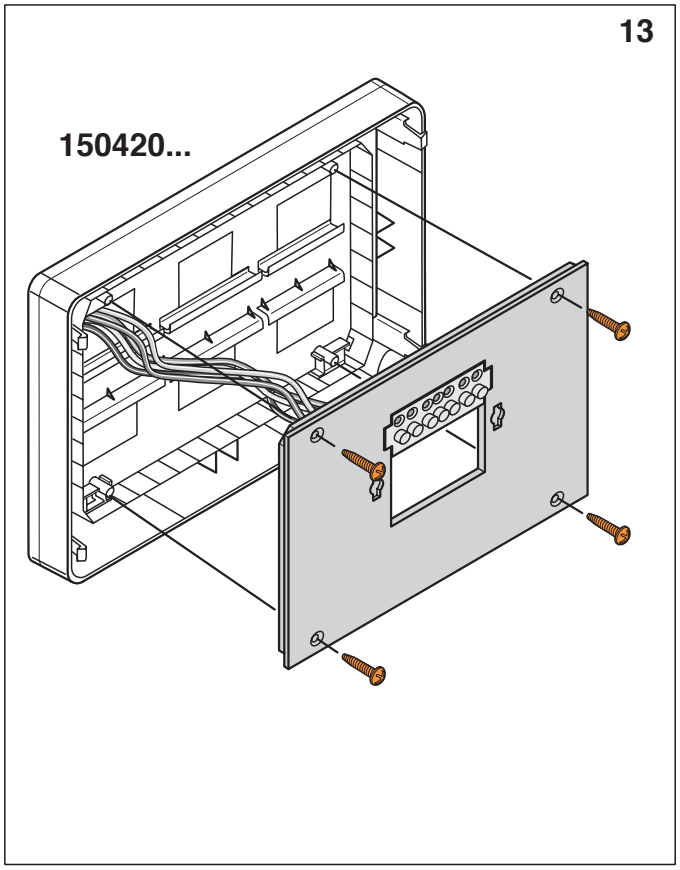
13
150420...

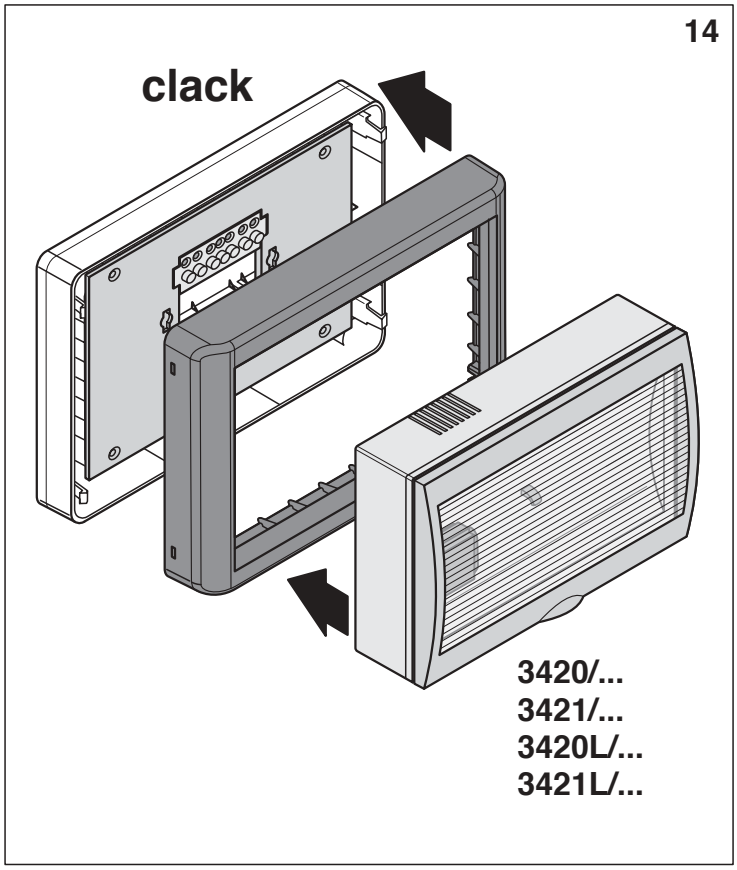
14
clack
3420/...
3421/...
3420L/...
3421L/...