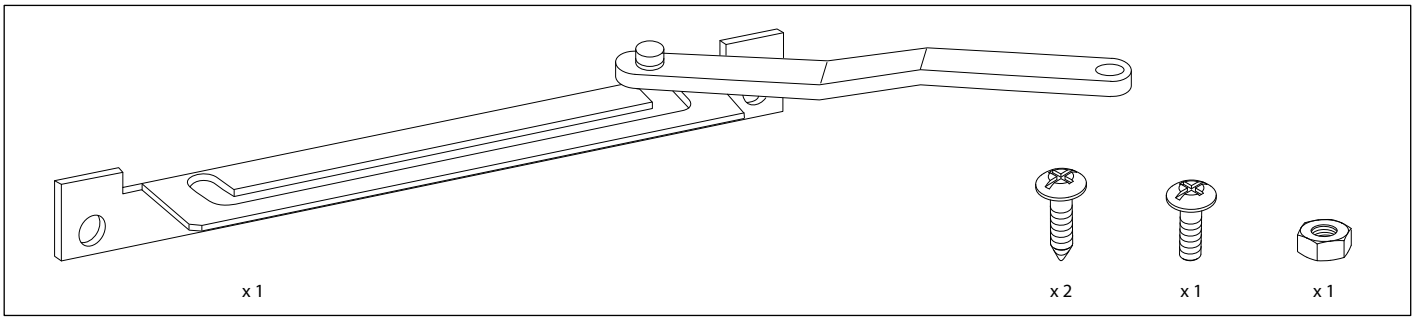

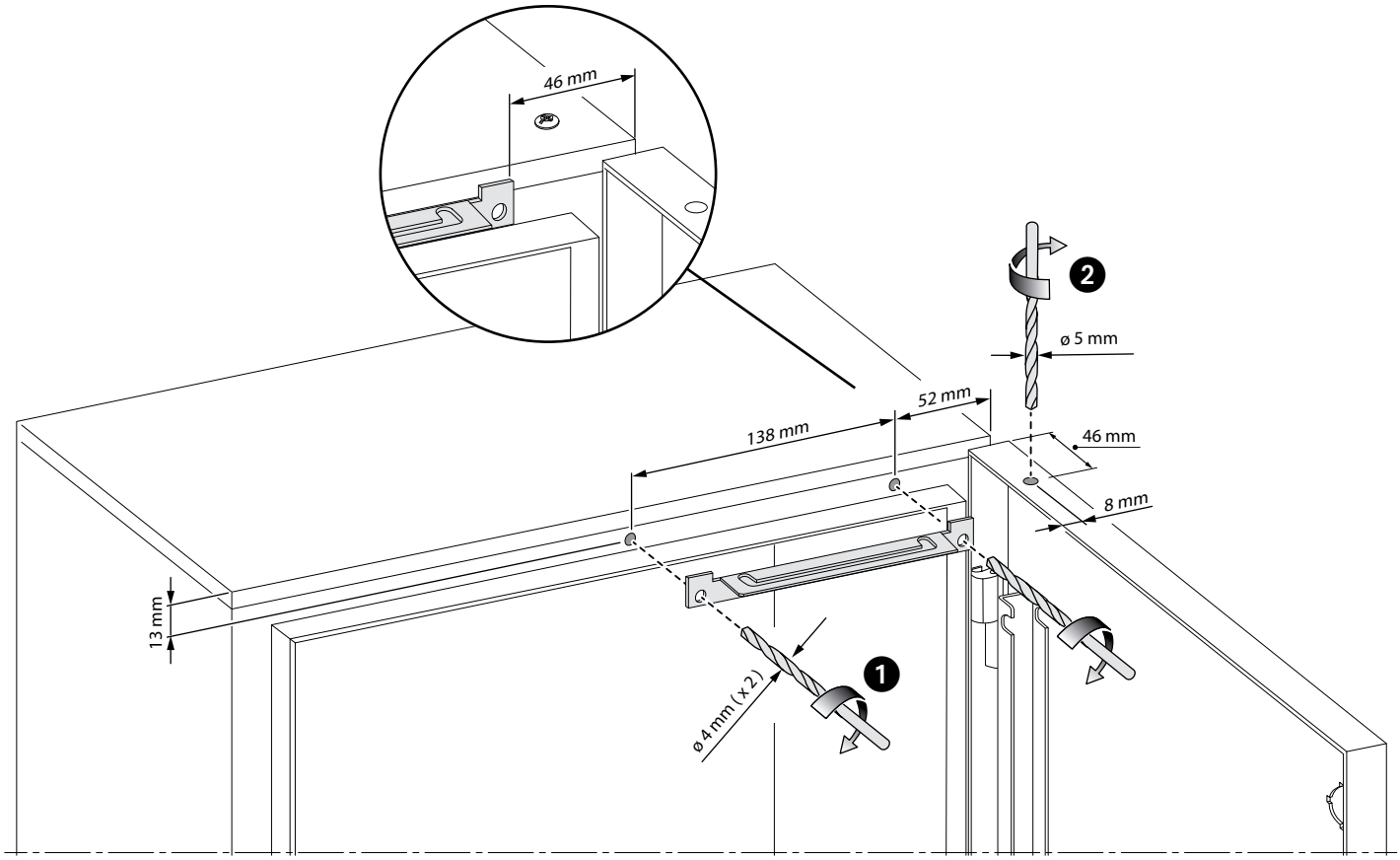

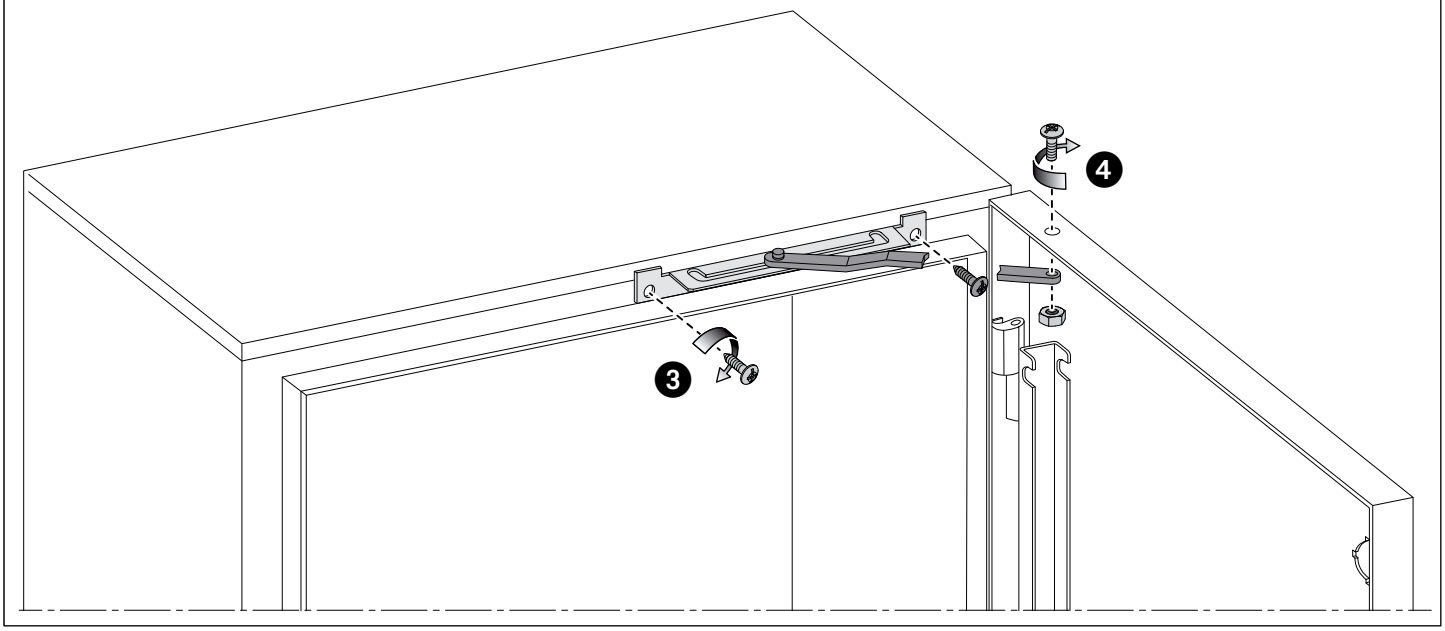

LE10690AA