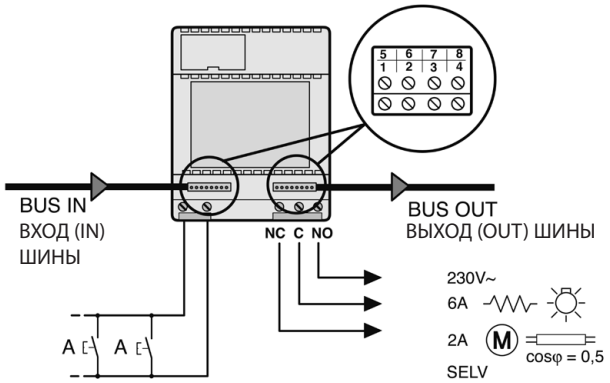

A = Pulsanti di azionamento locale
Local operating buttons
Boutons d'actionnement local
Lokale Steuertaste
Pulsadores de accionamiento local
Lokale bedieningstoetsen
Botões de ignição local
Κουμπιά τοπικής ενεργοποίησης
Кнопки локального управления
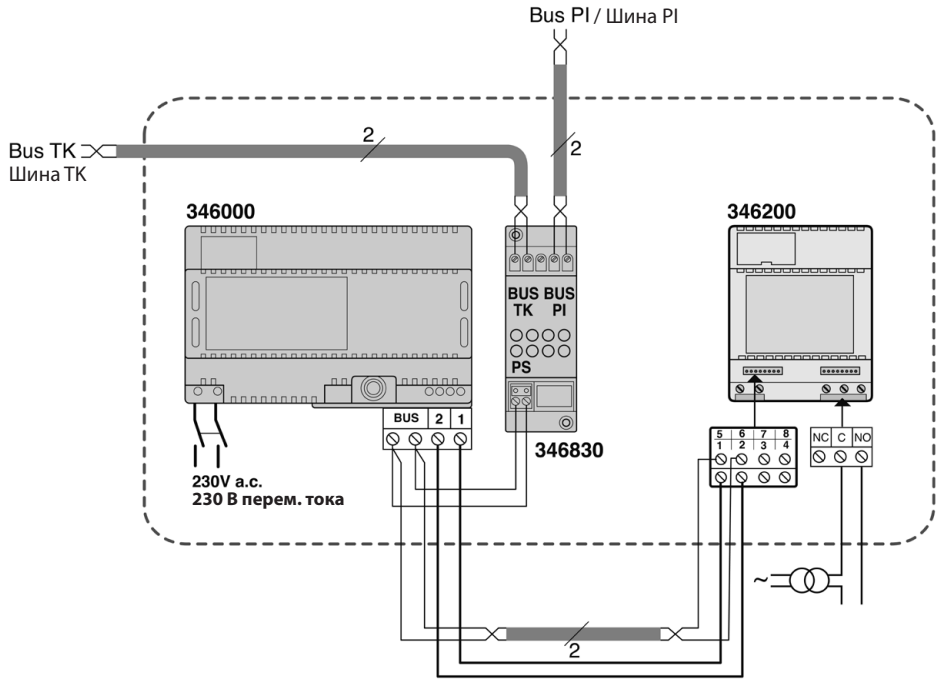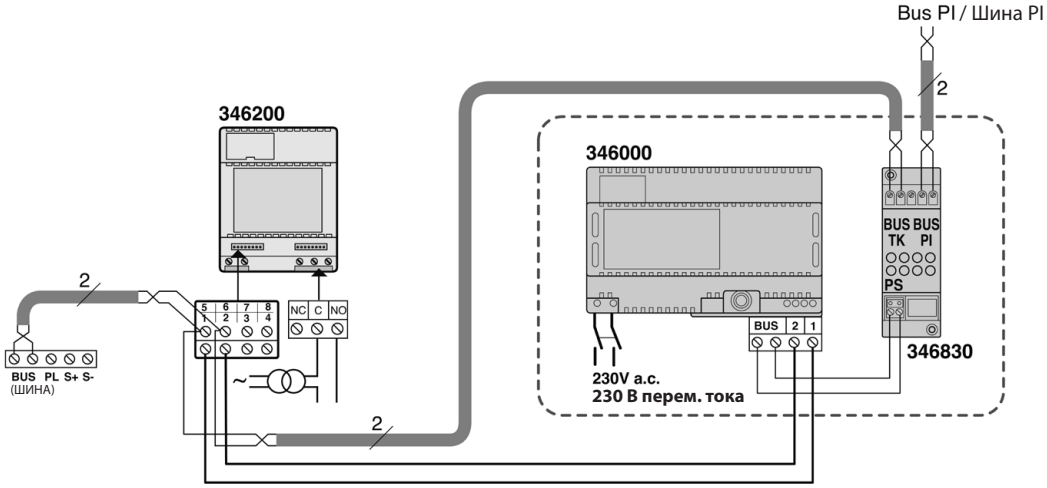
N/P T	—	1	2	3	4	5	6	7	8	9
	3'	1"	3"	6"	10"	1'	6'	10'		ON/OFF (ВКЛ/ВЫКЛ)