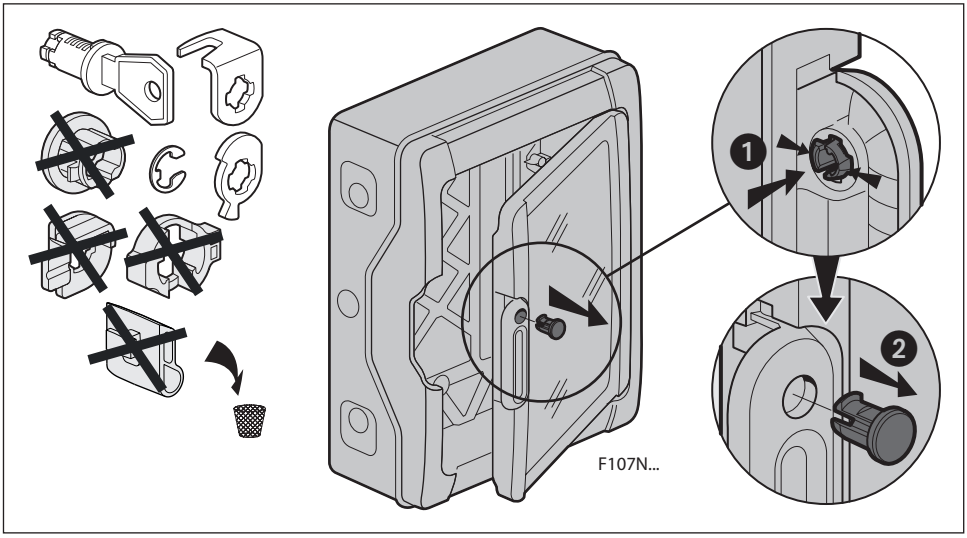
1
2
F107N...

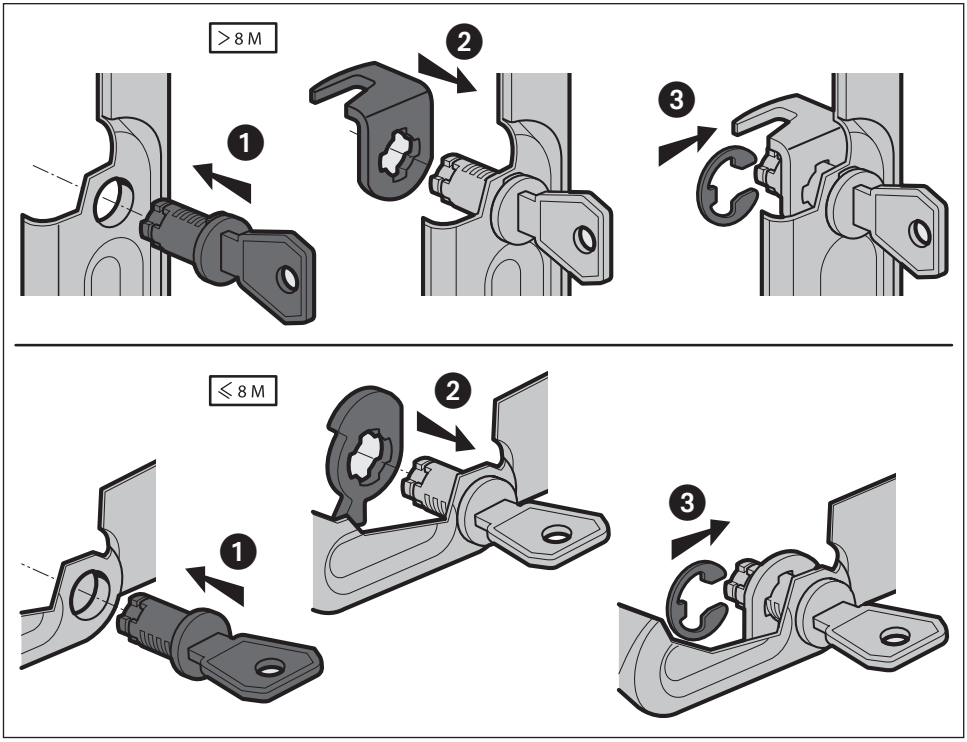
> 8 M
1
2
3
⩽ 8 M
1
2
3

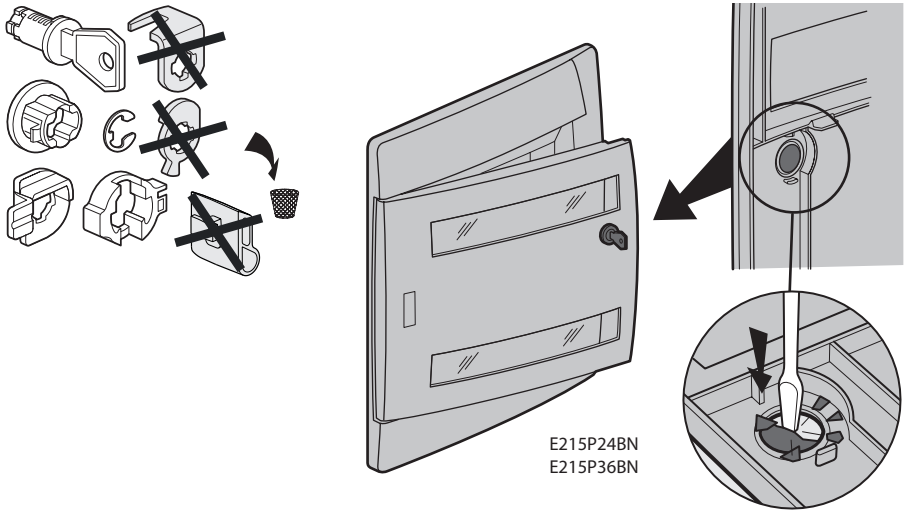
E215P24BN
E215P36BN

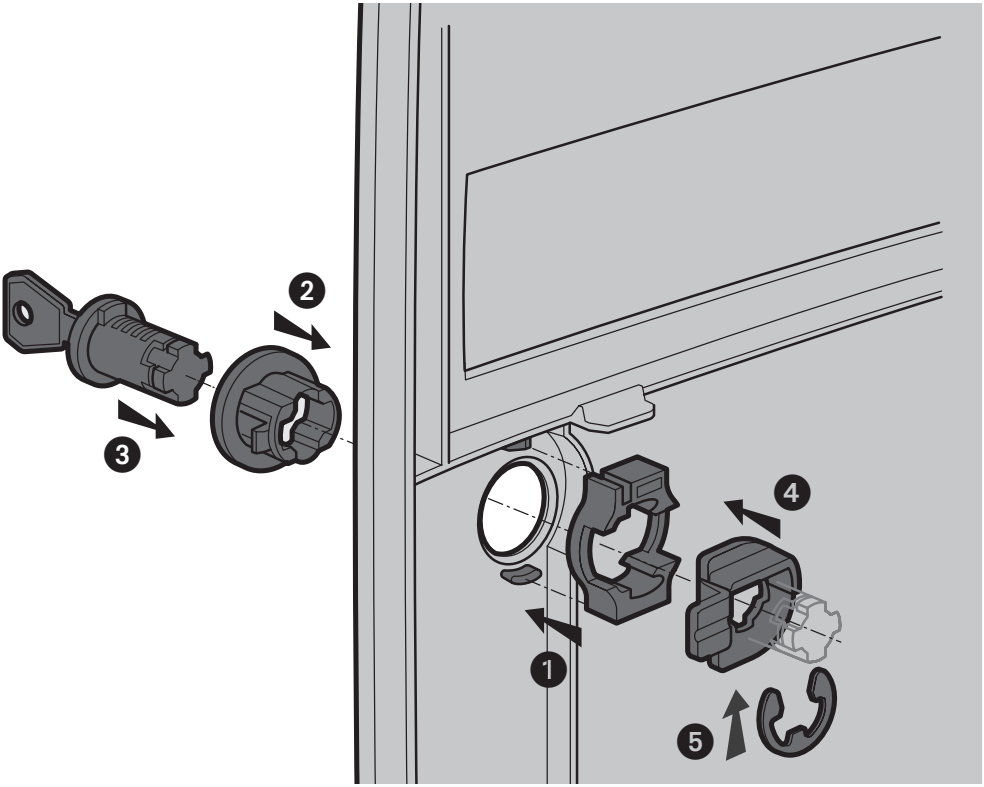
1
2
3
4
5

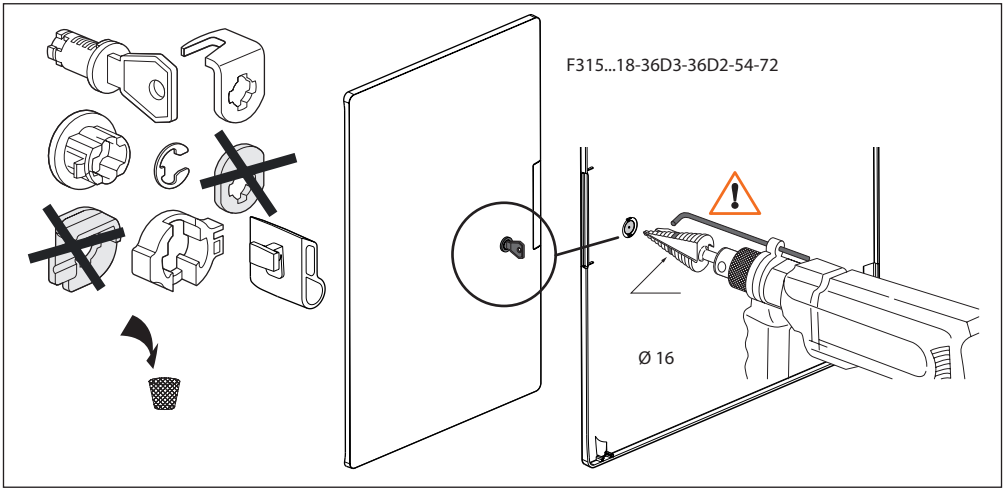
F315...18-36D3-36D2-54-72
Ø 16

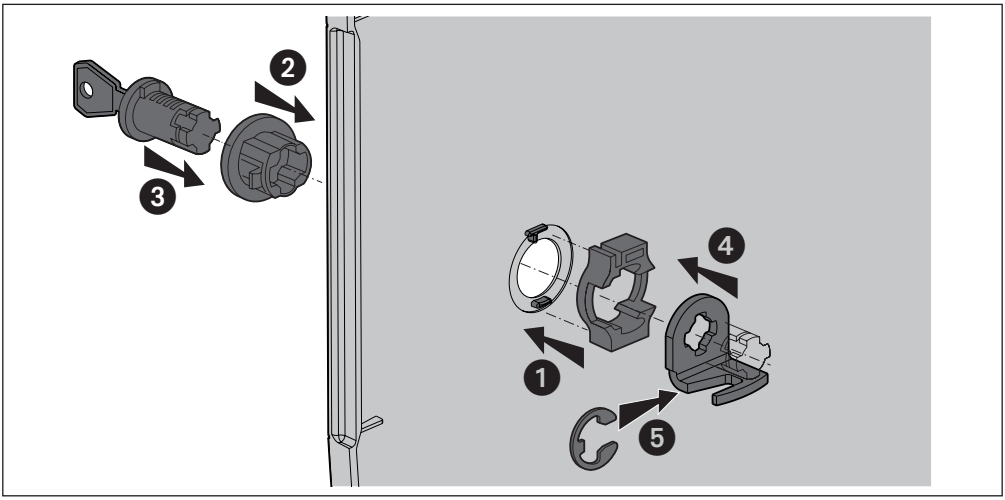
2
3
4
1
5

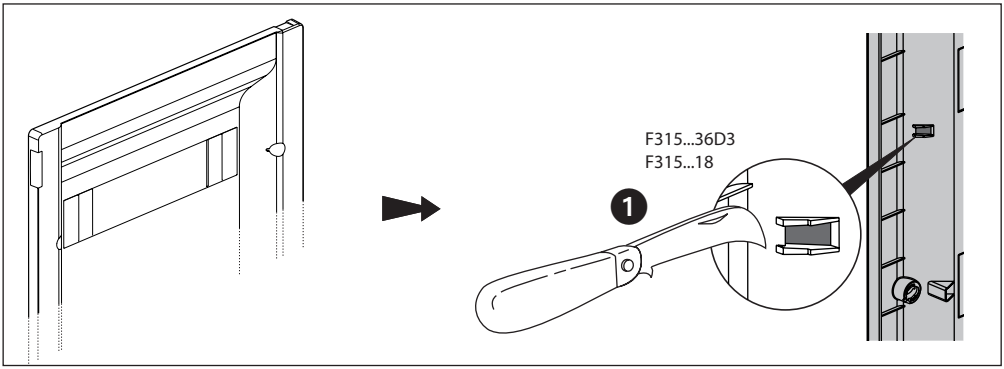
F315...36D3
F315...18
1

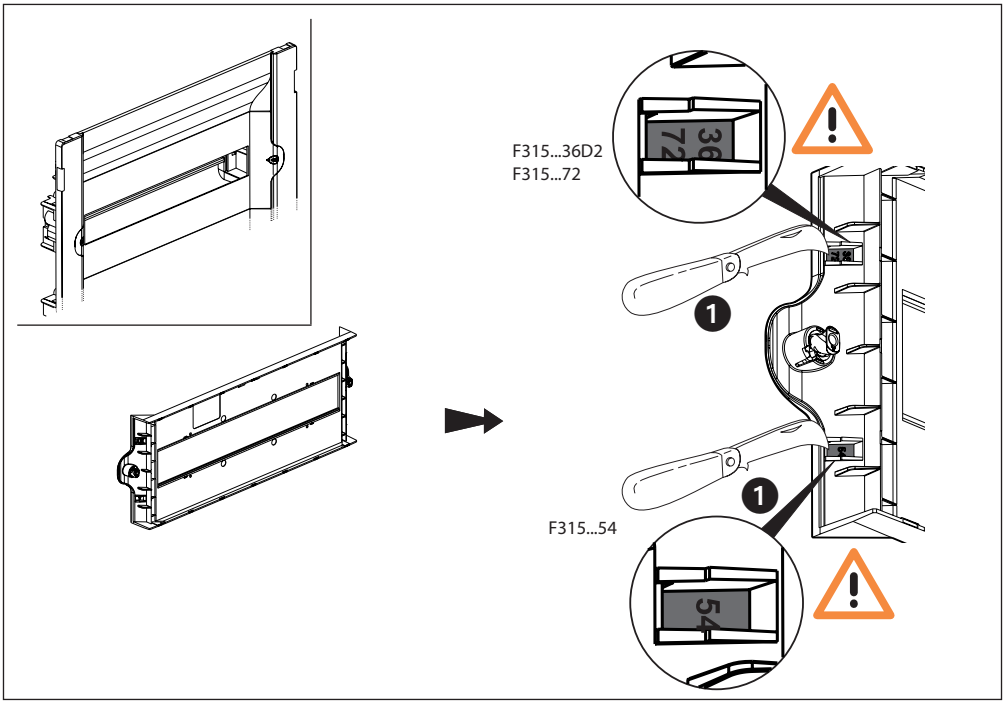
F315...36D2
F315...72
36
72
1
1
F315...54
54

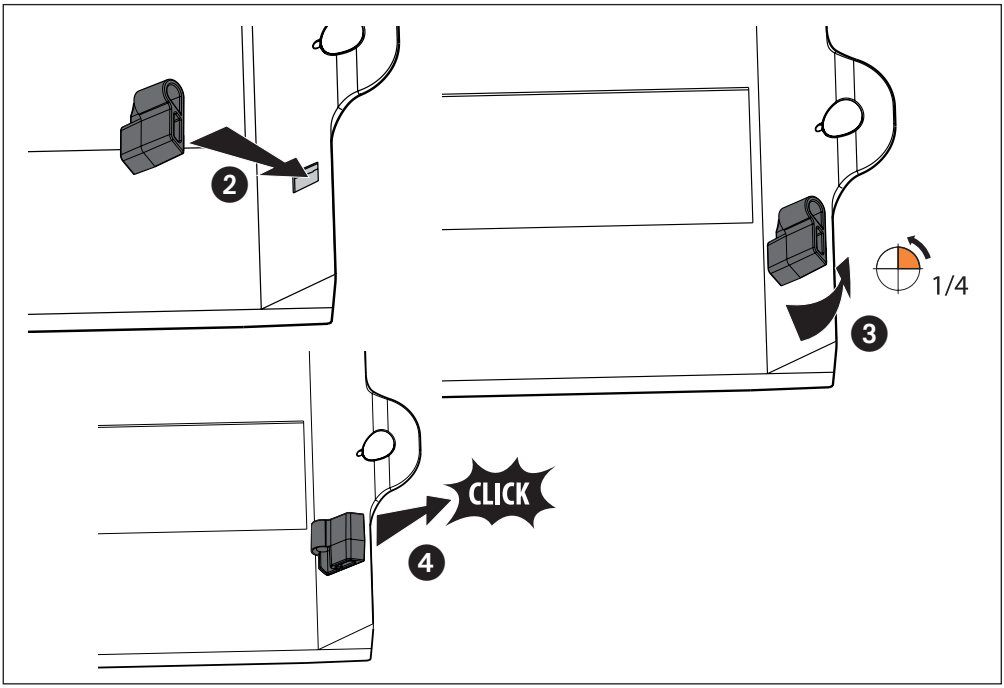
2
3
1/4
CLICK
4