bticino

Istruzioni d'uso
Montageanleitung
Notice de montage
Instruction sheet
Instrucciones de empleo
Gebruiksaanwijzing
Istruçoes de uso
Οδηγίες Χρήσης

PART. Y3426C 05/12-01 GF

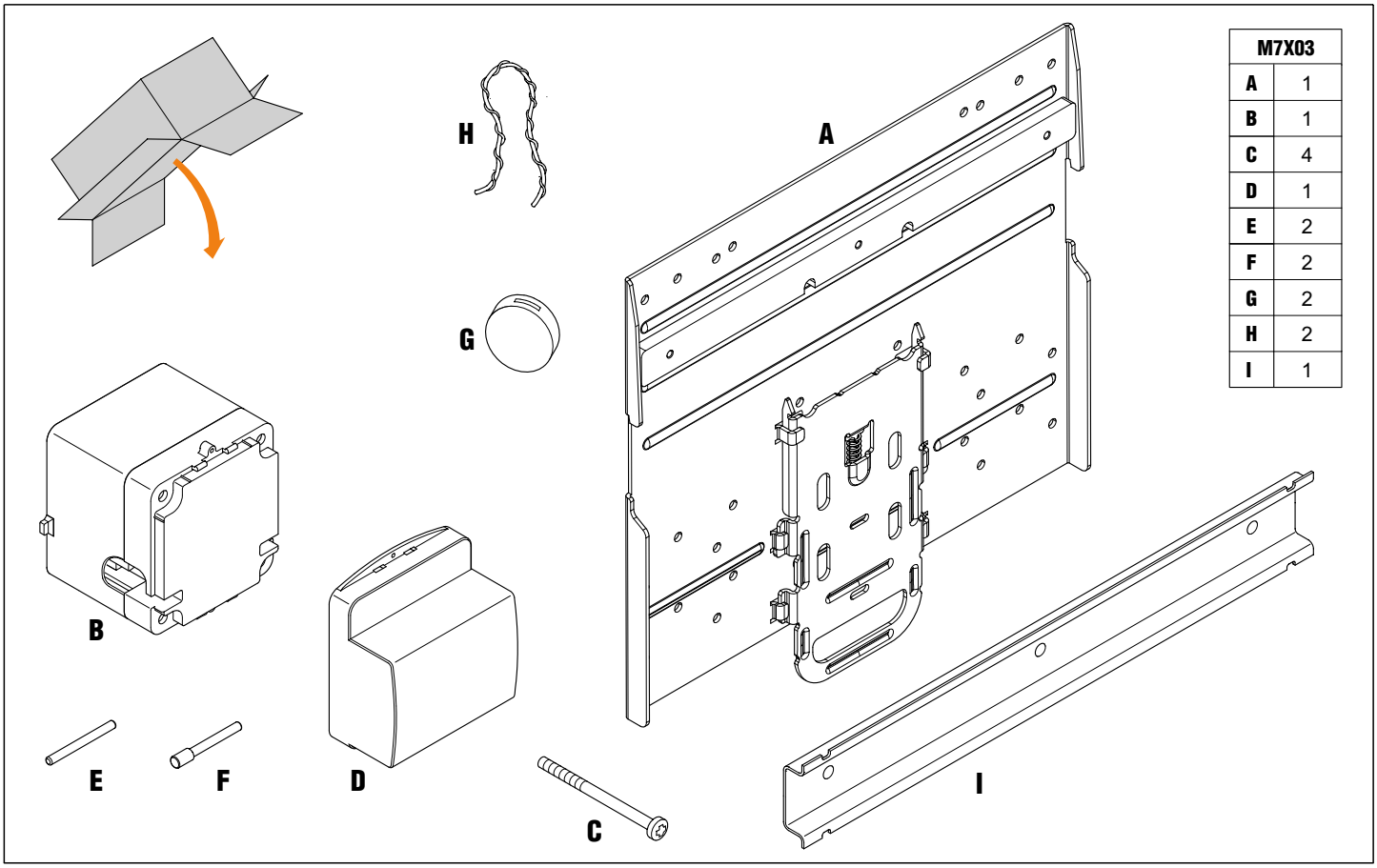

M7X03	
A	1
B	1
C	4
D	1
E	2
F	2
G	2
H	2
I	1

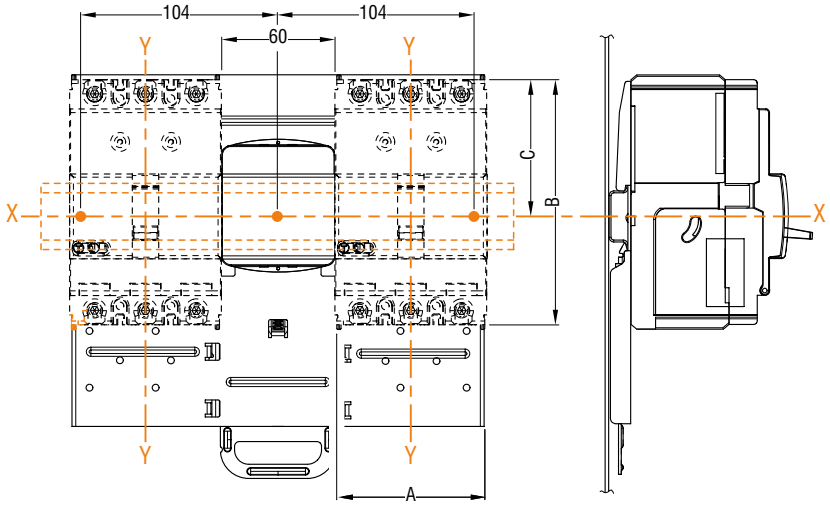

		A	B	C
M1	160 3P	81	130	72,5
	160 4P	108	130	72,5
	160 4P - DIFF	108	160	72,5
M2	250 3P	105	165	82,5
	250 4P	140	165	82,5
	250 4P - DIFF	140	195	82,5

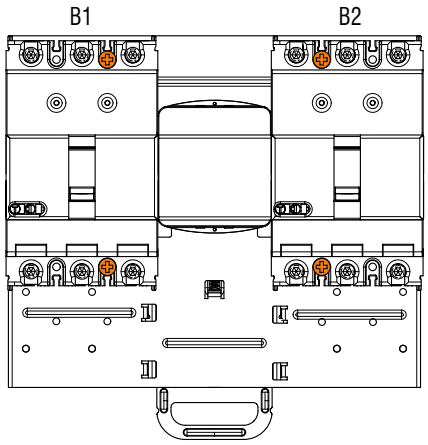

B1	B2	
0	0	✓
0	1	✓
1	0	✓
1	1	✗

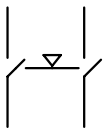

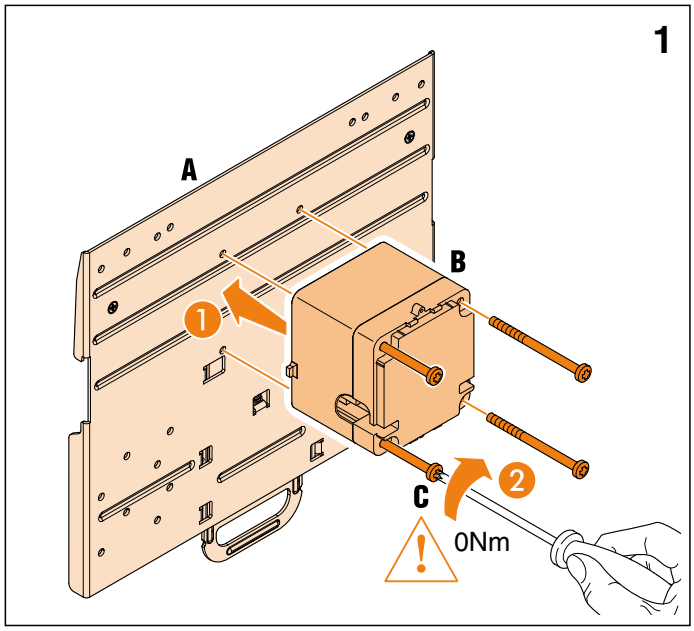
1
A
B
C
0Nm

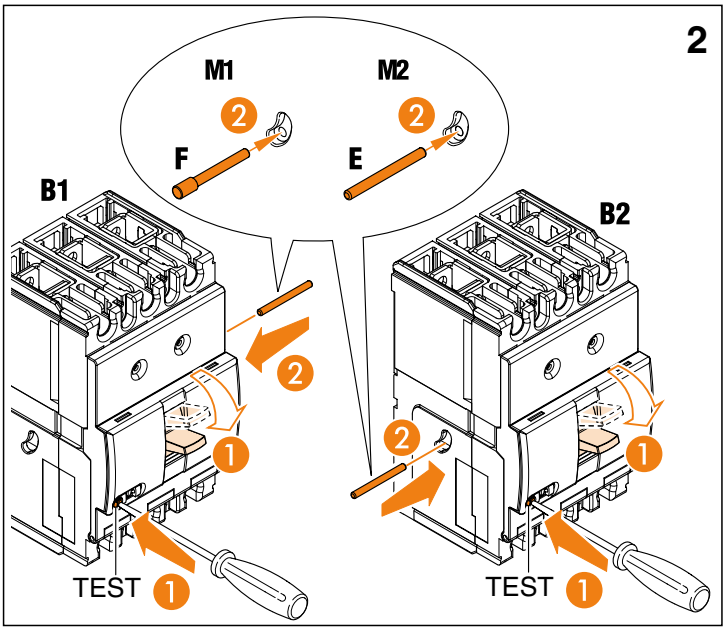
2
M1
M2
F
E
B1
B2
TEST
TEST

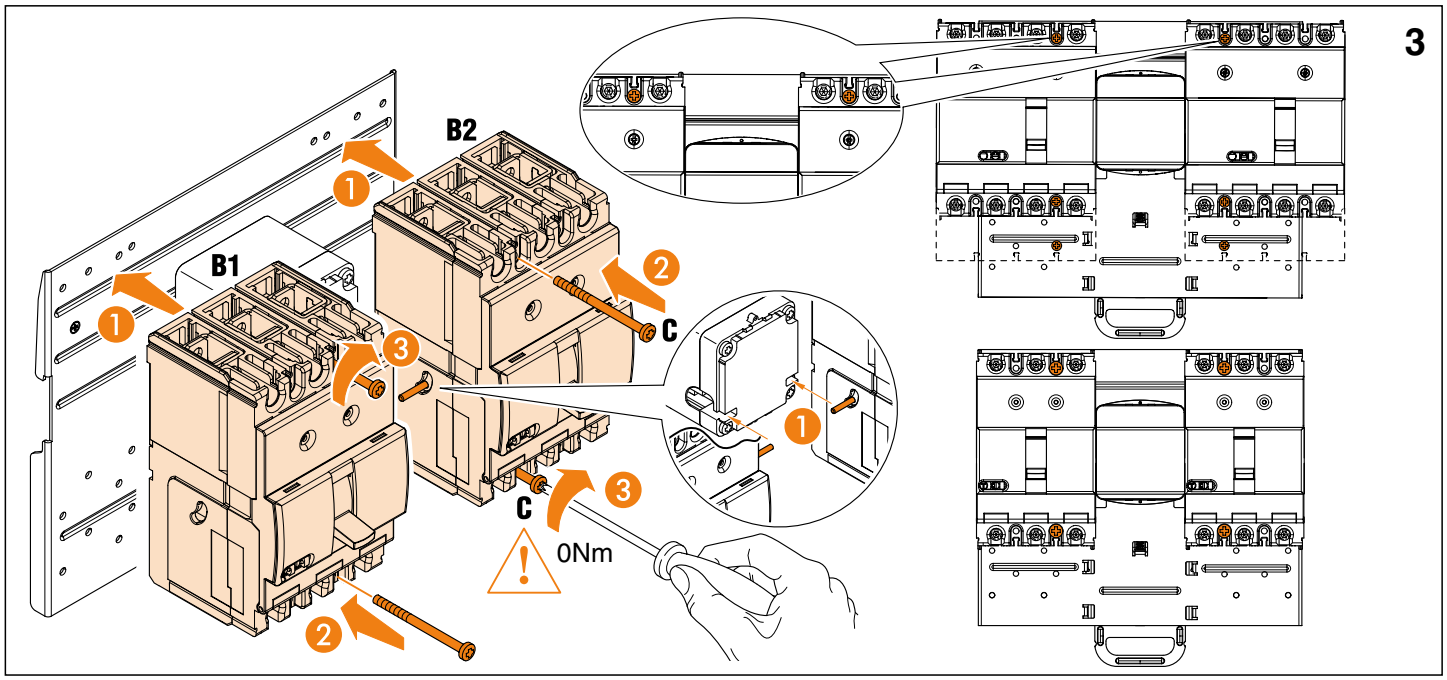
3
B1
B2
C
C
0Nm

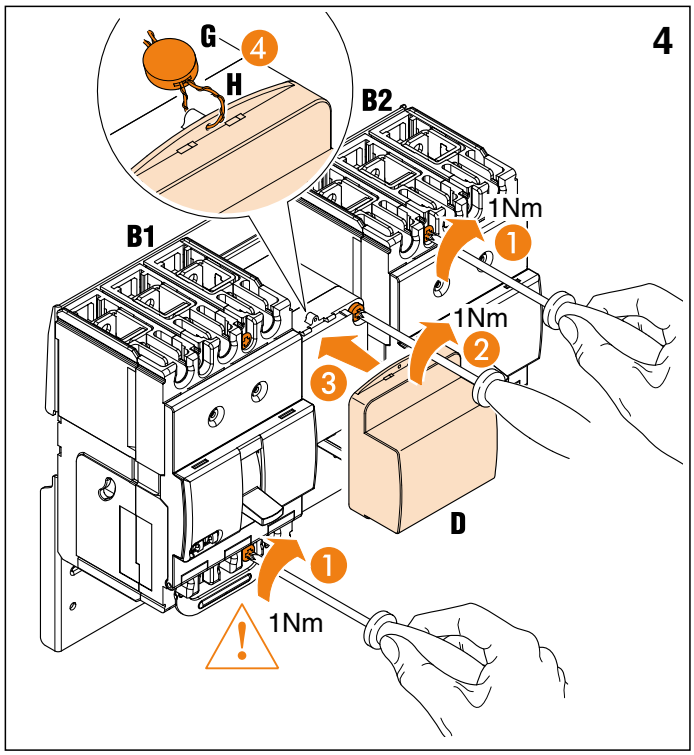
4
G
H
B1
B2
1Nm
1Nm
D
1Nm

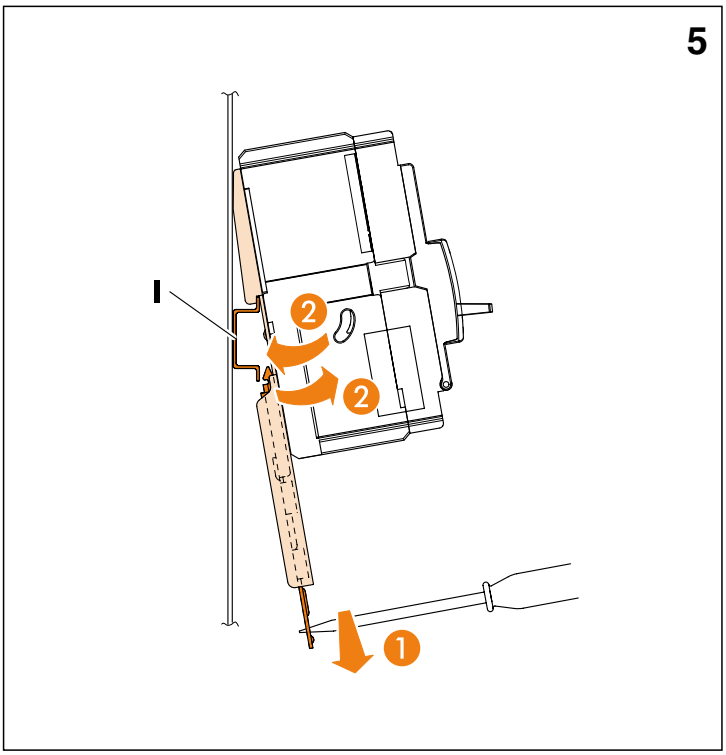
5
I