93600NC

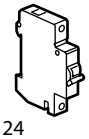

x 24

93800NC

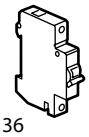

x 36

93400DIN35

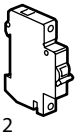

x 12

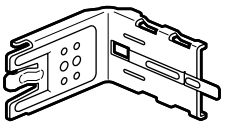

x 2

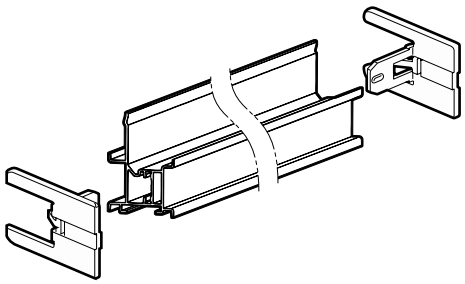

93600N

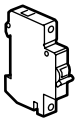

x 24

93800N

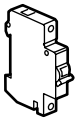

x 36

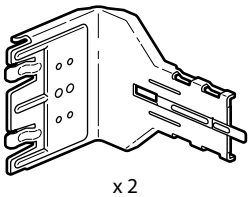

x 2

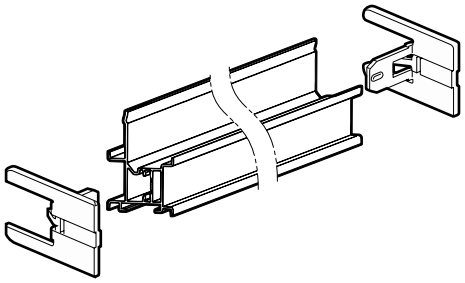

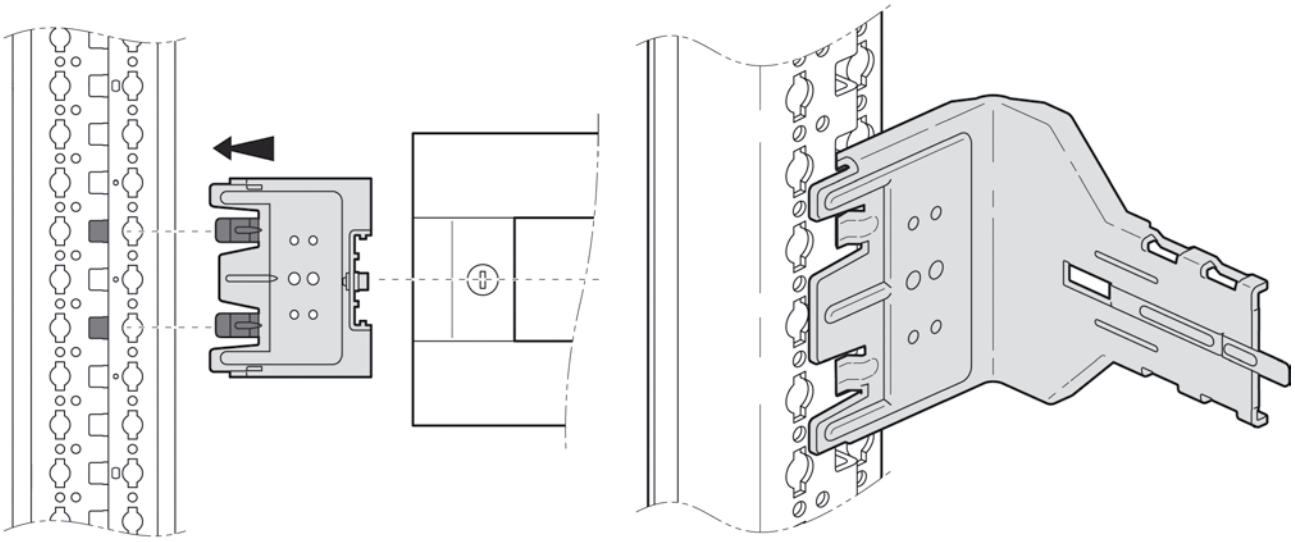

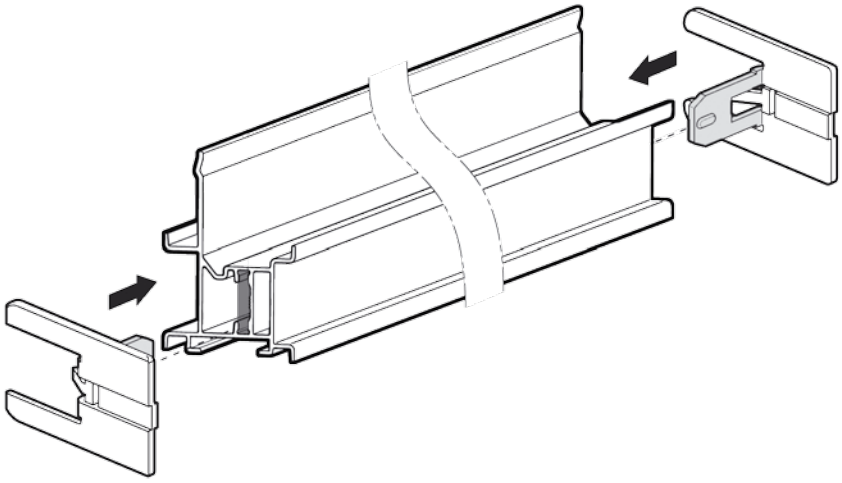

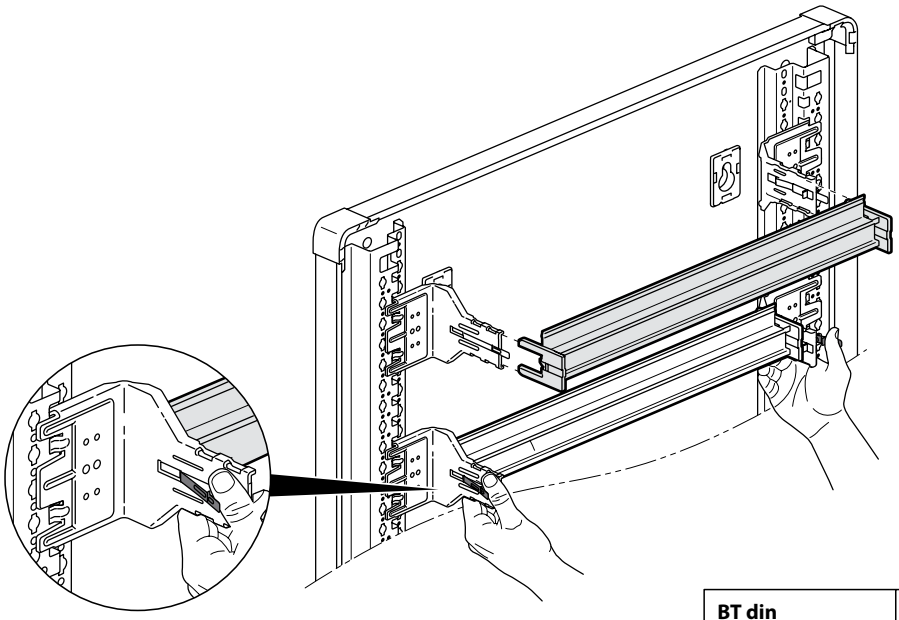

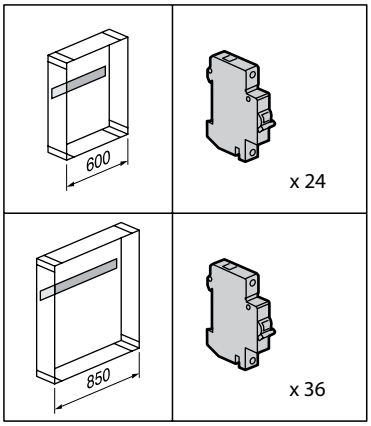
600
x 24
850
x 36

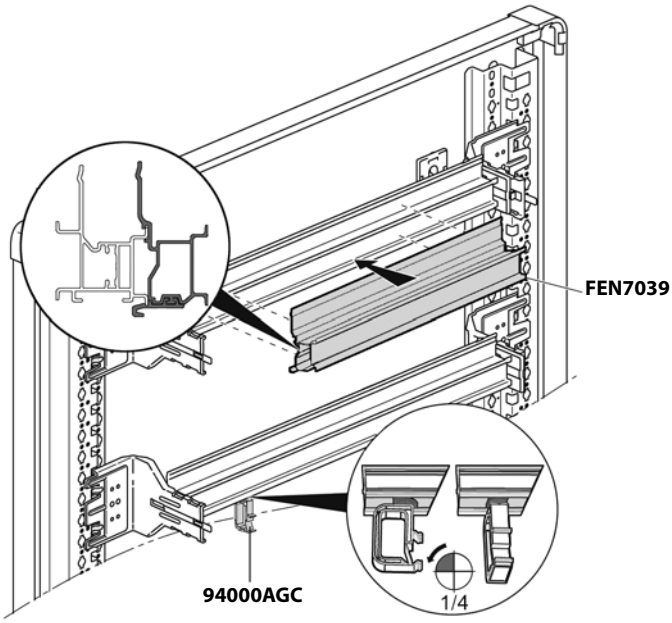
FEN7039
94000AGC
1/4

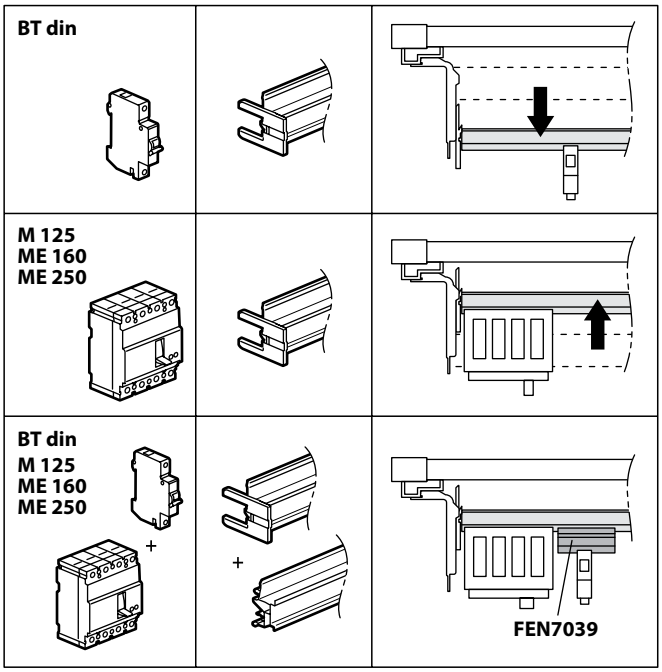
BT din
M 125
ME 160
ME 250
BT din
M 125
ME 160
ME 250
+
+
FEN7039

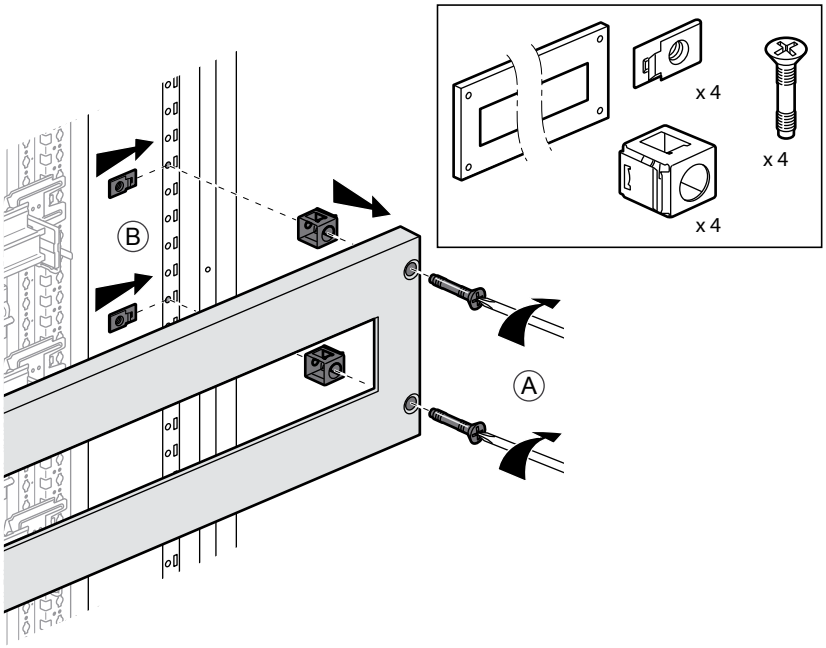
x 4
x 4
x 4
B
A

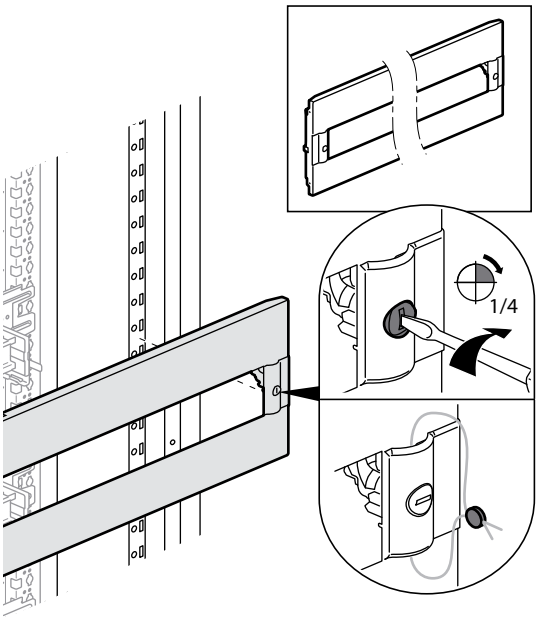
1/4