ZUCCHINI

50632001 50632213
50632002 50632214
50632003 50682001
50632005 50682002
50632212 50682003

MR
MRf

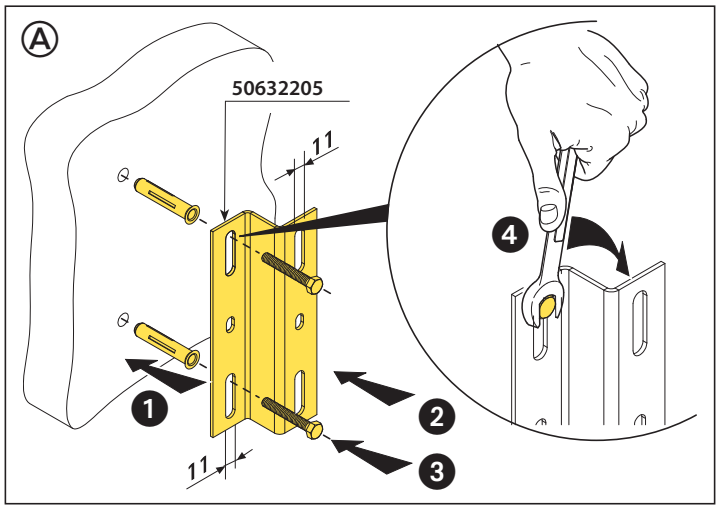

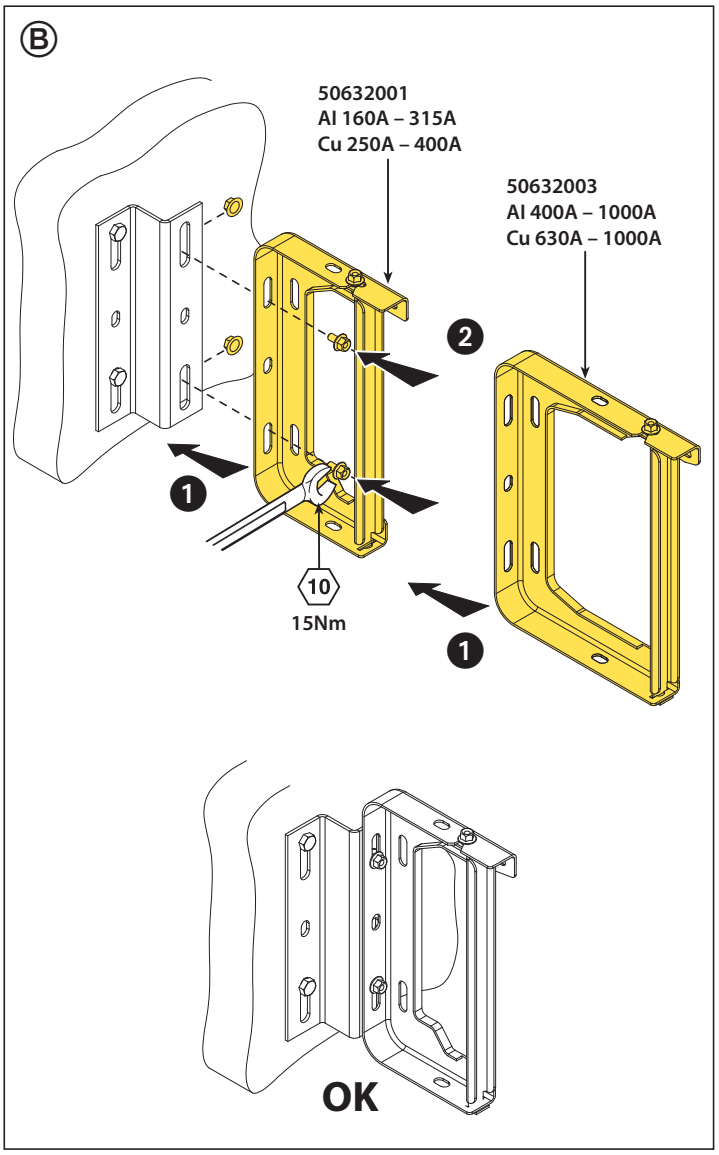

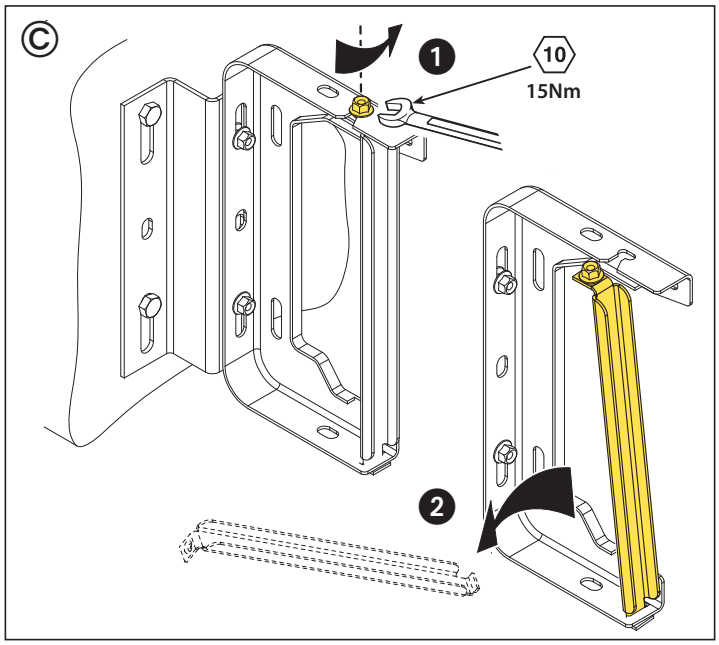

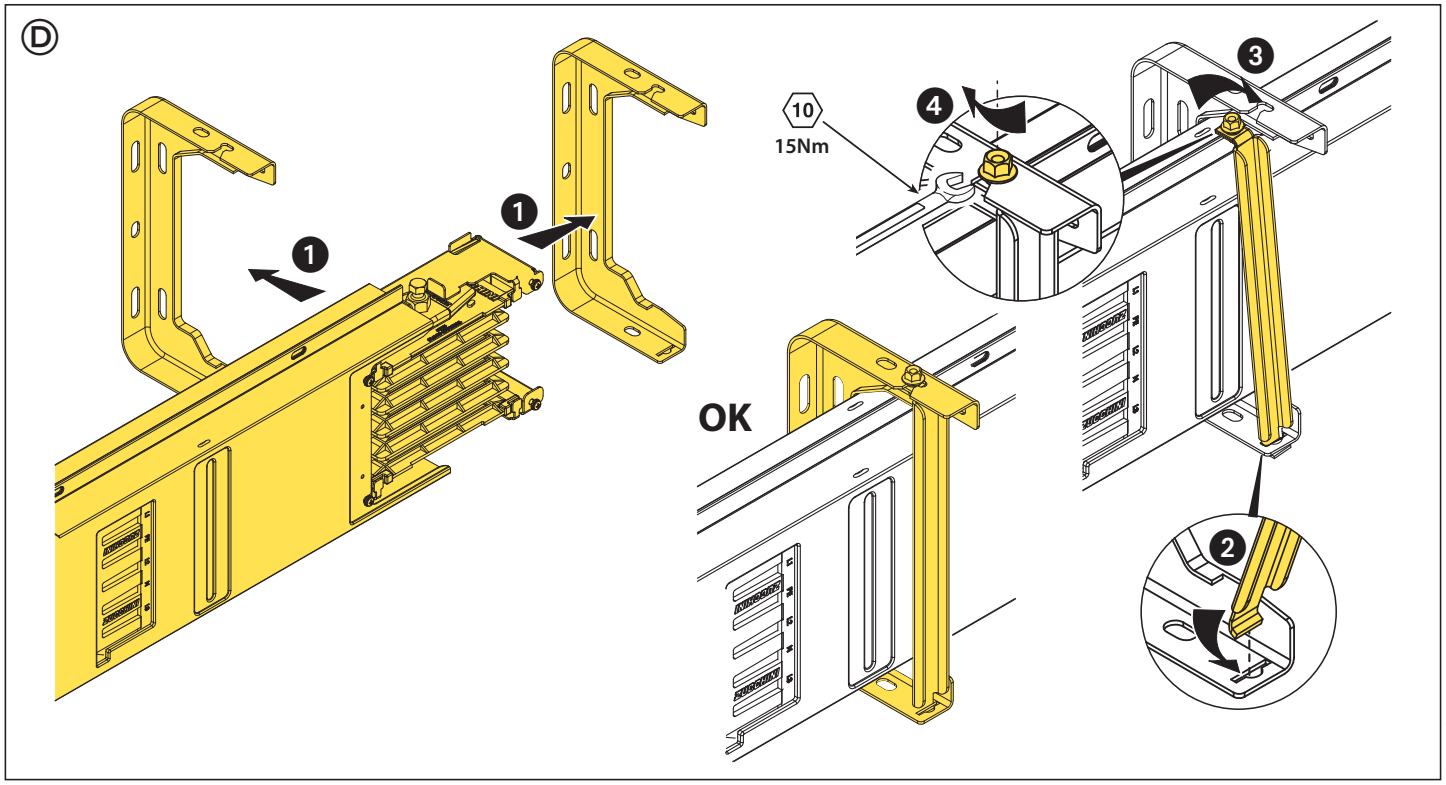

V0372B

06/10-01 PC

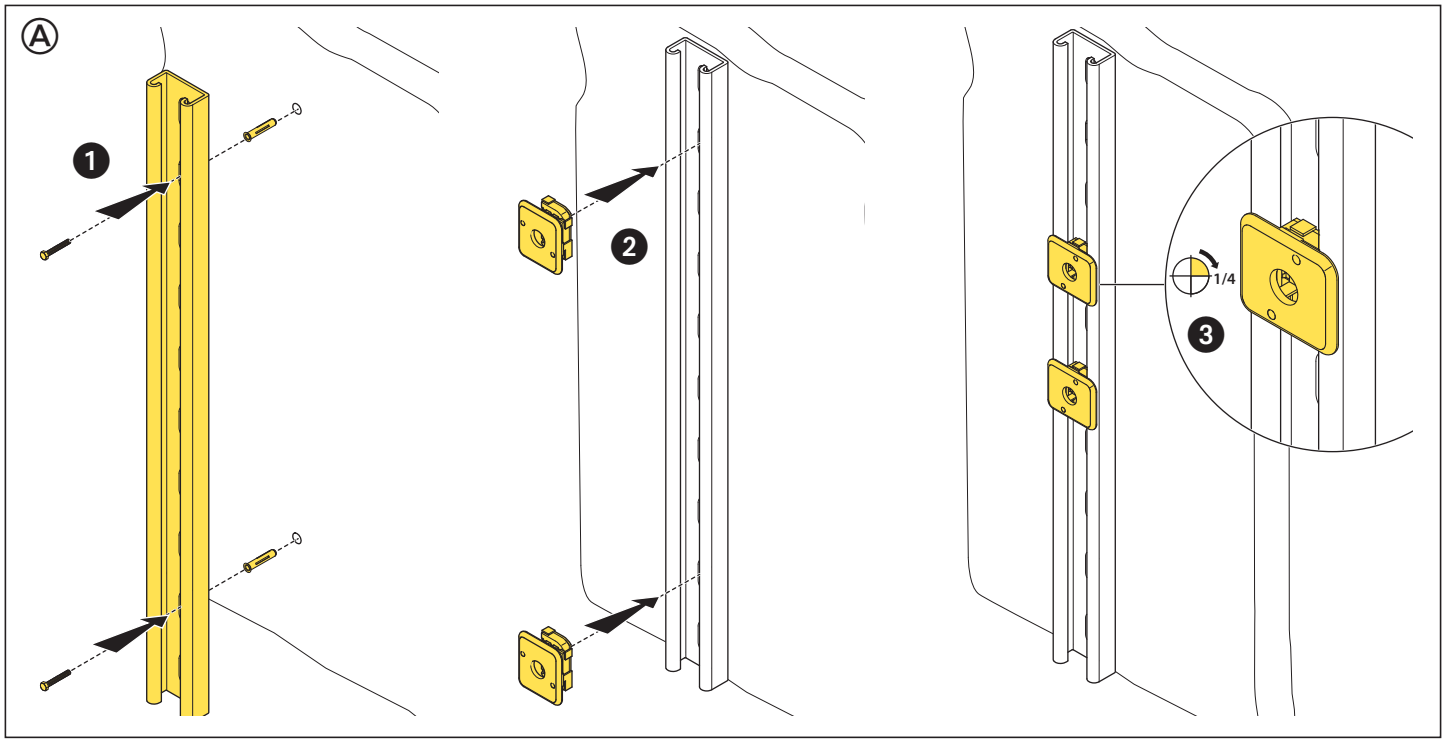
A
1
2
1/4
3

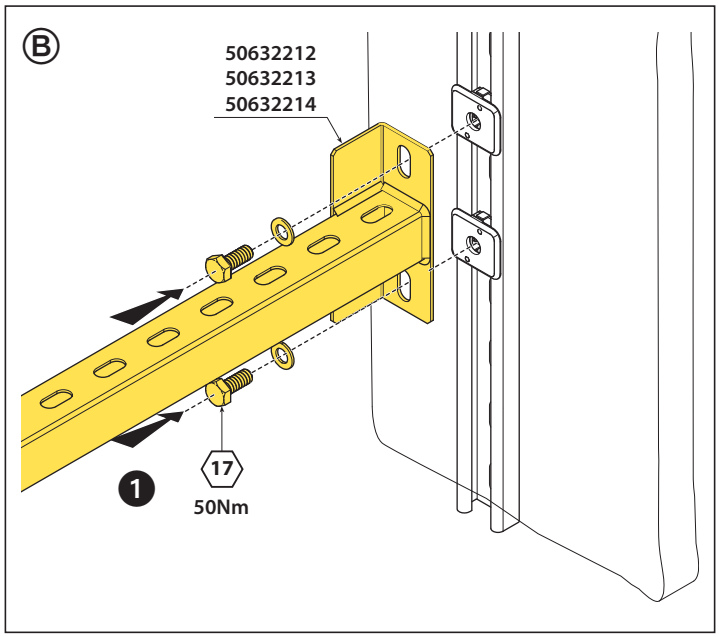
B
50632212
50632213
50632214
1
17
50Nm

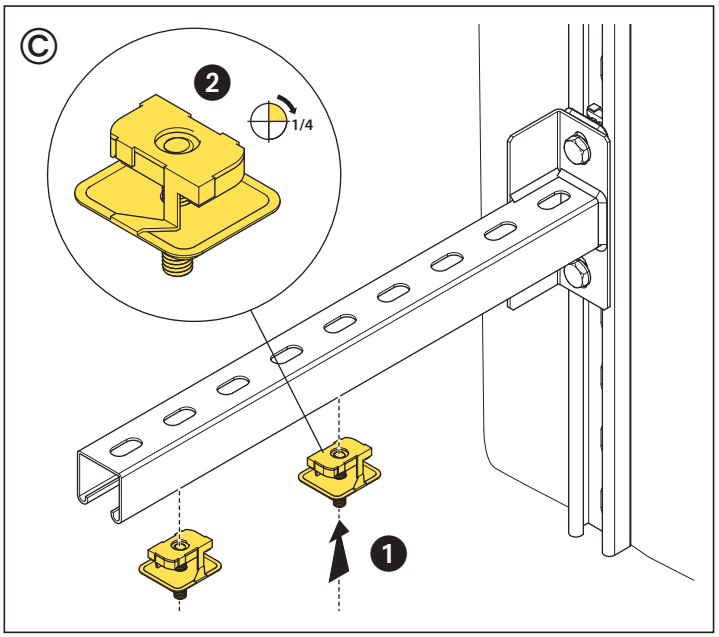
C
2
1/4
1

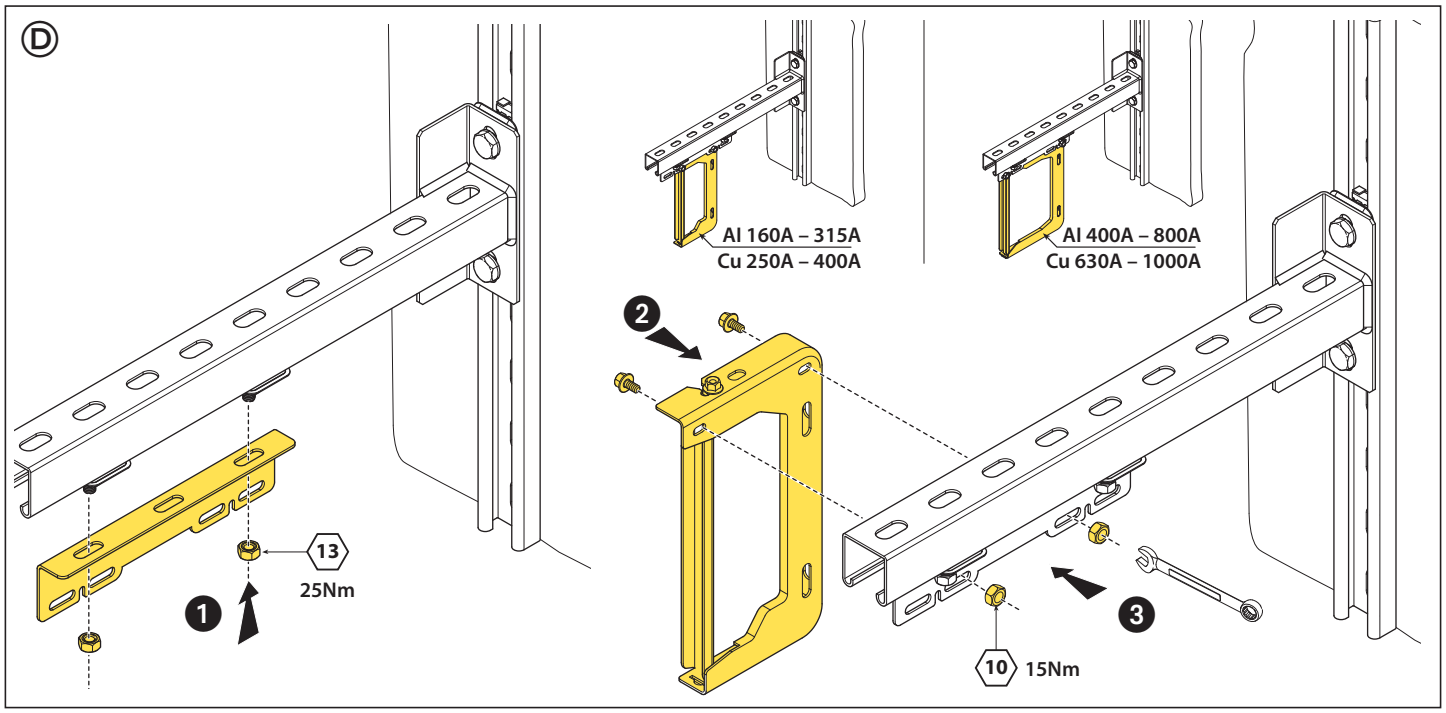
D
1
13
25Nm
Al 160A – 315A
Cu 250A – 400A
Al 400A – 800A
Cu 630A – 1000A
2
3
10
15Nm