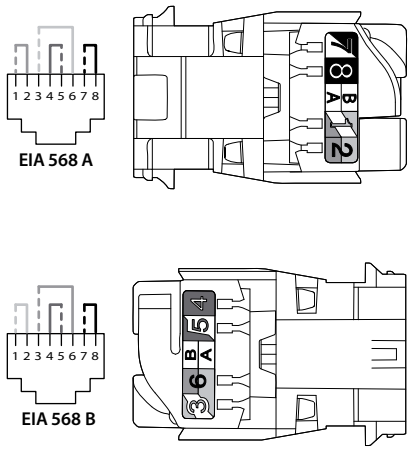

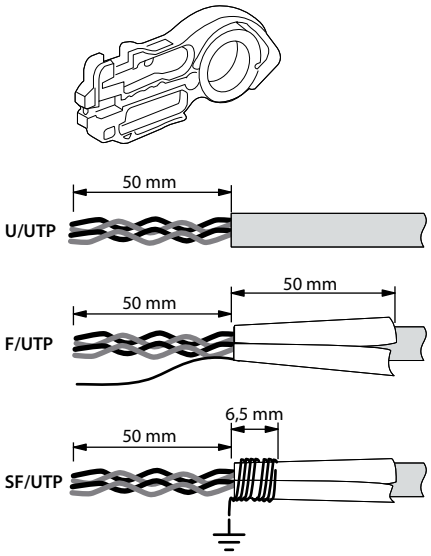

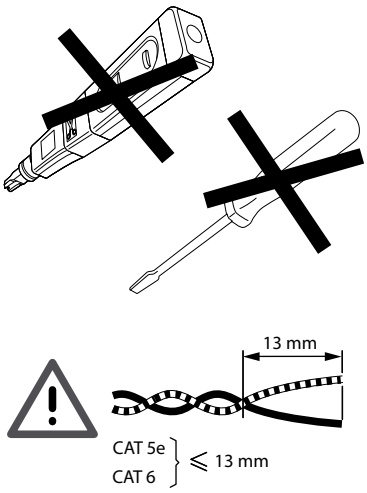

UTP - FTP - STP

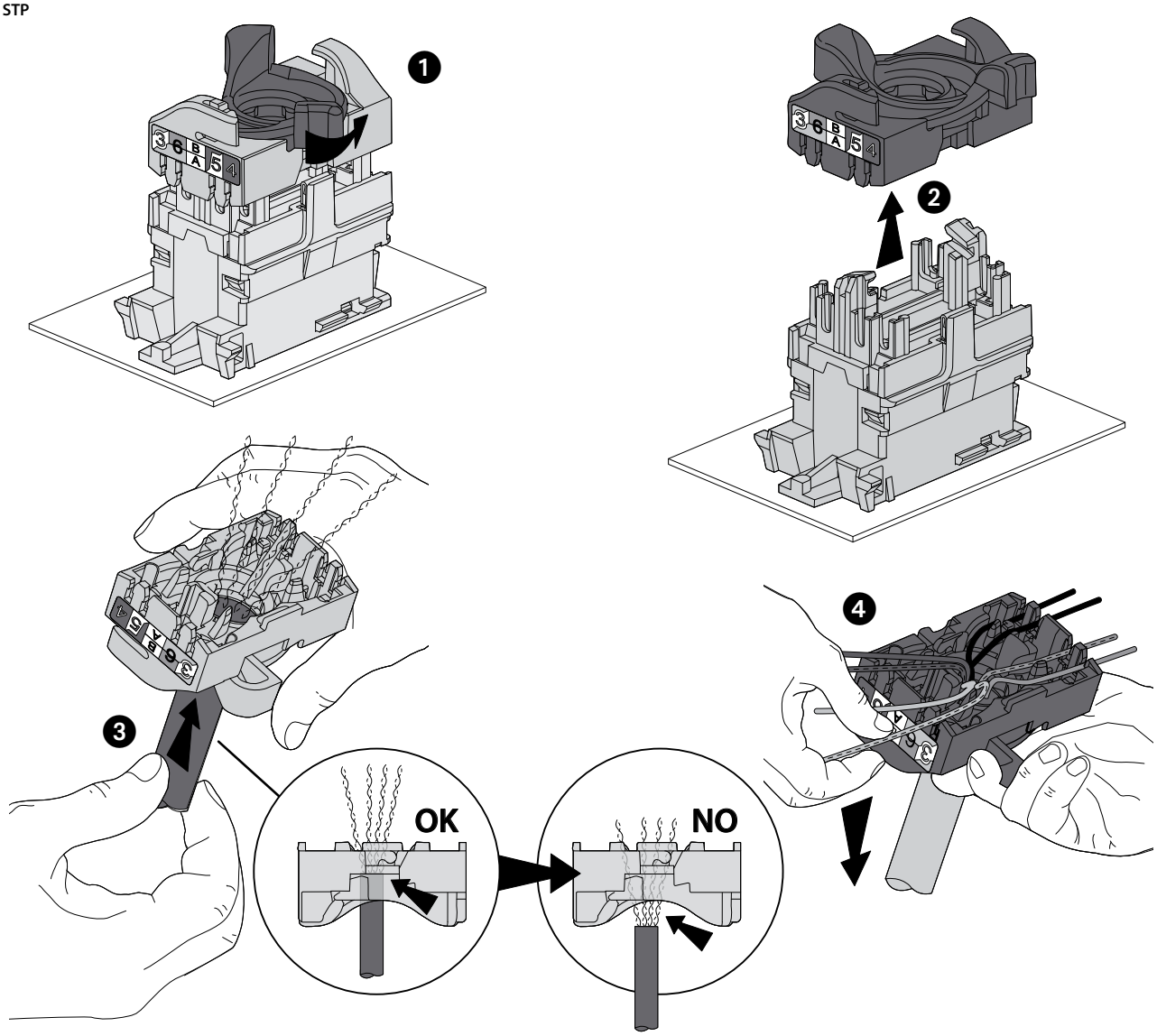

G5289C

UTP

5

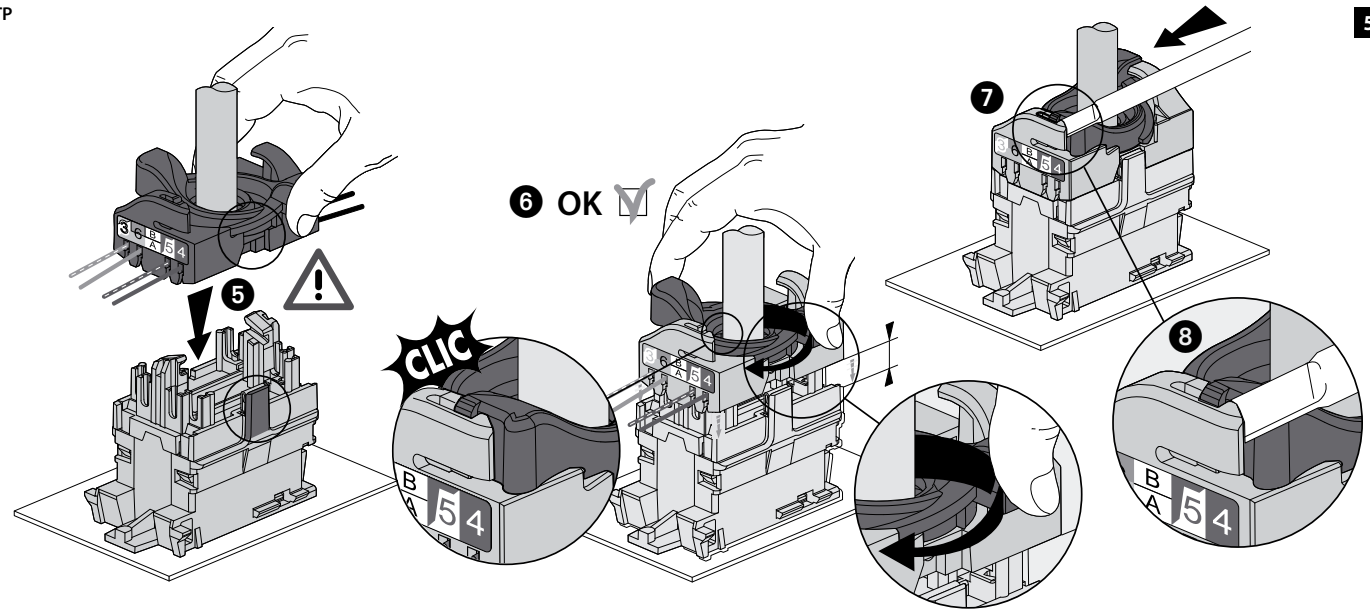

FTP - STP

6

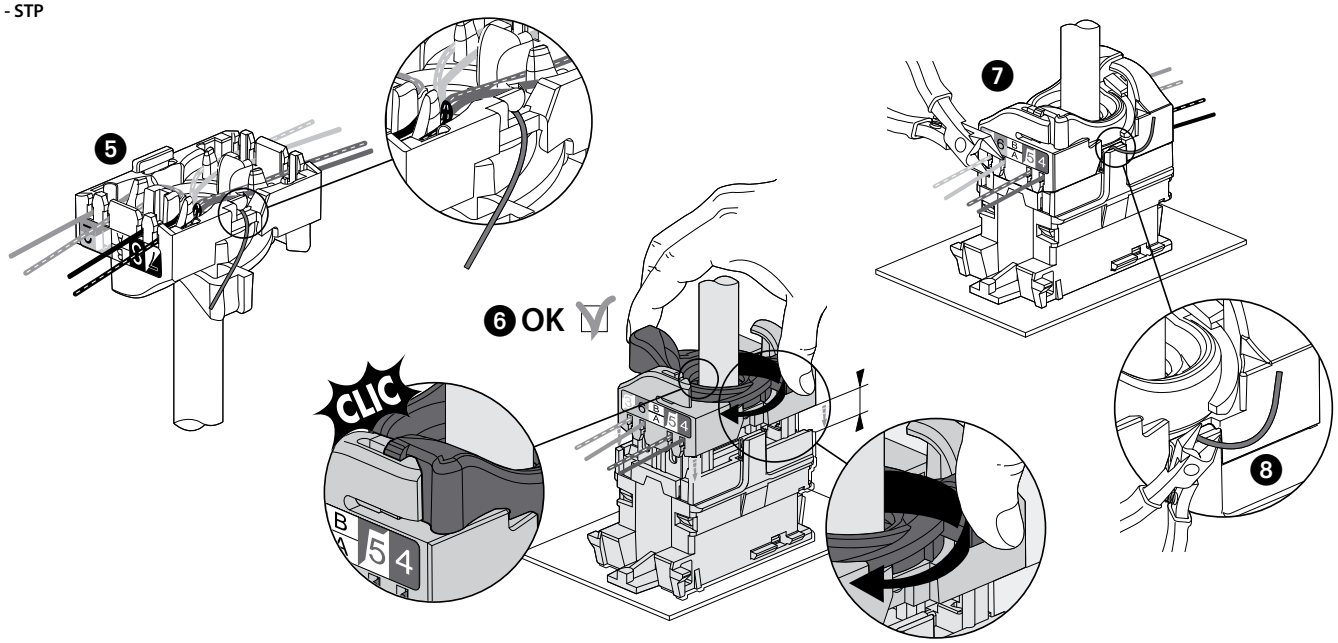

STP

7

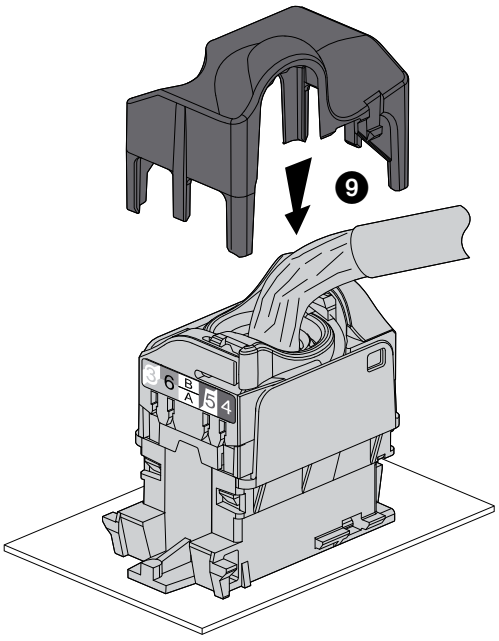
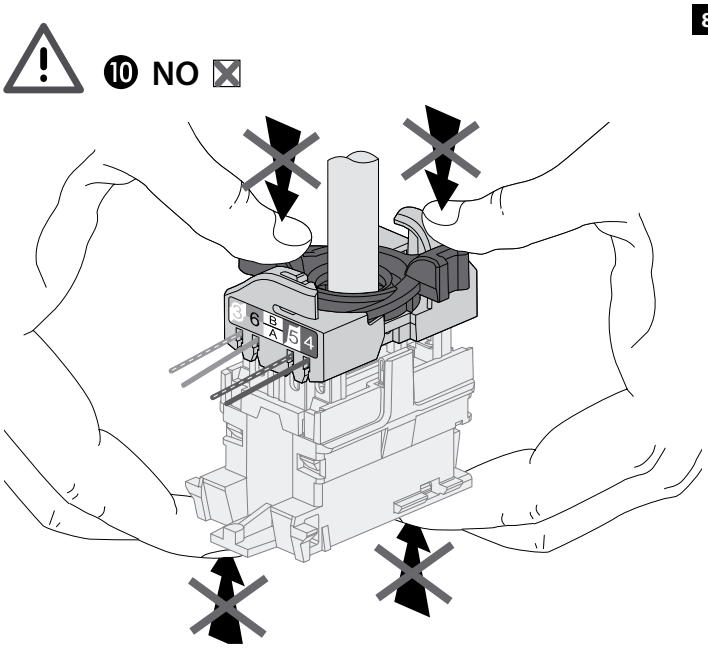
8